Installation manual

MANUEL D'INSTALLATION
INSTALLATIEHANDLEIDING
INSTALLATIONSANLEITUNG
MANUALE DI INSTALLAZIONE
MANUAL DE INSTALACIÓN
INSTRUKCJA INSTALACJI
PŘÍRUČKU PRO INSTALACI

Forest 3 SU

VERMEIREN

CE

Contents

EN

Preface **4**

1. This product **6**

2. Scope of delivery **7**

3. Assembly and adjustments **8**

3.1. Tools 8
3.2. Adjusting the wheelchair to the user 9
3.3. Changing the battery 17
3.4. Changing wheels or tyres 18

Preface

To support you on the installation and repairs of this powered wheelchair, we provide you with this installation manual. Please read it carefully. If you still have questions after reading this manual, do not hesitate to contact Vermeiren.

The information in this manual applies to the following wheelchair(s):

- Forest 3 SU

Important note

Pictures of the product are used to clarify the instructions. Details of the depicted product may deviate from your product.

Information available

On our website http://www.vermeiren.com/ you will always find the most recent version of the information in this manual. Please consult this website regularly for possible updates.

Visually impaired people can download the electronic version of this manual and have it read out by means of a text-to-speech software application.

	User manual For user and specialist dealer
	User manuals of applied operating console and battery charger For user and specialist dealer
	Installation instructions For specialist dealer
	Service manual for wheelchairs For specialist dealer
	Drawings of (spare) parts For specialist dealer

	EC declaration of conformity

1. This product

1. Backrest
2. Armrests
3. Arm pads
4. Operating console
5. Seat
6. Safety belt
7. Chest belt
8. Leg rest
9. Footplates
10. Steering wheels (front wheels)
11. Driving wheels (rear wheels)
12. Knee protector
13. Support wheels
14. Driving motors
15. Battery housing
16. Front light (optional)
17. Rear light (optional)

18. Anti-tipping
19. Identification plate

2. Scope of delivery

The following components are part of the delivery:

- Framework with armrests, operator control, rear and front wheels, seat and backrest
- Footrests
- 1 footplate incl. knee/leg protector and support wheels
- Chest belt
- Batteries
- Battery charger
- Tools
- User manual of:
  - wheelchair
  - Operating console
  - Battery charger
- Options

Before use, check if everything is included and that no products are damaged.

Please note that the basic configuration may differ in different European countries. Contact your specialist dealer.

3. Assembly and adjustments

⚠ CAUTION

Risk of injuries or damage

- Only use the settings described in this manual.
- Only use parts described in this manual.
- Only use genuine spare or replacement parts approved by Vermeiren.
- Prevent bystanders from accessing the working area.
- Keep the (dis)assembling area clean and tidy, to prevent falling.
- Collect all small parts in a box or bag.
- While (dis)assembling and operating the wheelchair, make sure no objects or body parts get caught between moving parts. In particular, pay attention to the position of the cables.
- Turn the wheelchair off before you perform any mechanical adjustments and make sure that the free-wheel lever is in braking position.
- Make sure all screws are firmly secured before driving.
- Software changes are only allowed if executed by skilled personnel, taking into account the user and environment (stability, accellaration, indoor/outdoor, etc.).

ⓘ Read the user manual of this wheelchair. Be aware of the technical details and limits of intended use. For more information, contact Vermeiren.

3.1. Tools

To (dis)assemble and adjust the wheelchair, the following tools are needed:

- Wrench no. 10 to no. 13
- Allen key no. 4, 5, 6
- Screwdriver

3.2. Adjusting the wheelchair to the user

3.2.1. Seat depth

The wheelchair is adjustable in 4 different seat depths over a range of 75 mm (steps of 25 mm).

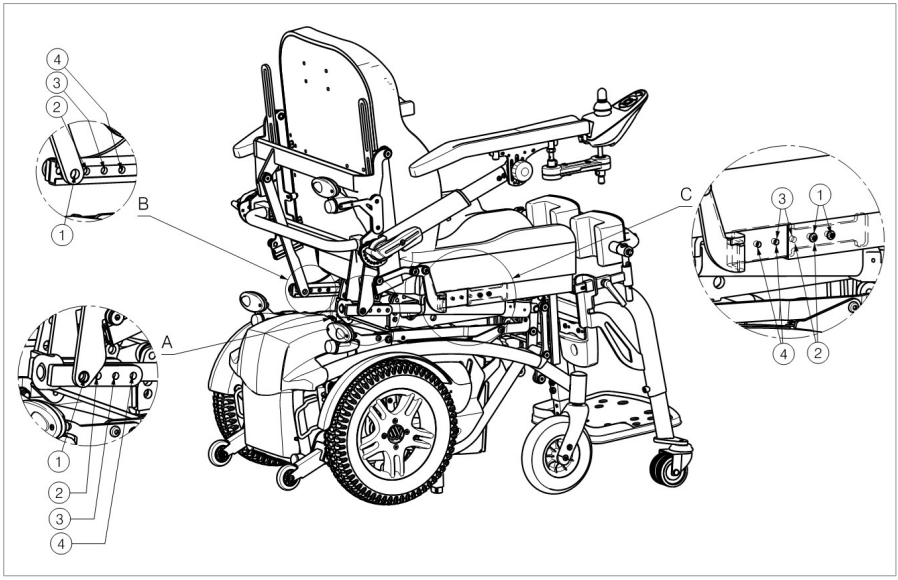

3.2.1.1. Detail A: Adjust the backrest motor.

1. Loosen the screw from the backrest motor.
2. Move the motor more backwards or forwards until the desired position and until the relevant holes lie above one another so that the fixing screws can be inserted.
3. Retighten the screw firmly.

3.2.1.2. Detail B: Adjust the telescopic guide.

1. Loosen the screw from the telescopic guide.
2. Move the telescopic guide more backwards or forwards until the desired position and until the relevant holes lie above one another so that the fixing screws can be inserted.
3. Retighten the screw firmly.

3.2.1.3. Detail C: Moving the seat frame.

1. Loosen the two screws on either side of the frame.
2. Pull the seat more backwards or forwards until the desired position and until the relevant holes lie above one another so that the fixing screws can be inserted through the frame.
3. Retighten the screw firmly.

Hole	Seat depth
1	470 mm
2	445 mm
3	420 mm
4	395 mm

3.2.2. Width between armrests

Adjust the width of the armrests as follows (range 25 mm: stepless / on each side):

1. Loosen the screw (1) on the back of the wheelchair just below the seat frame.
2. Adjust the armrest to a comfortable width.
3. Make sure the armrests are positioned identically on both sides of the seat.

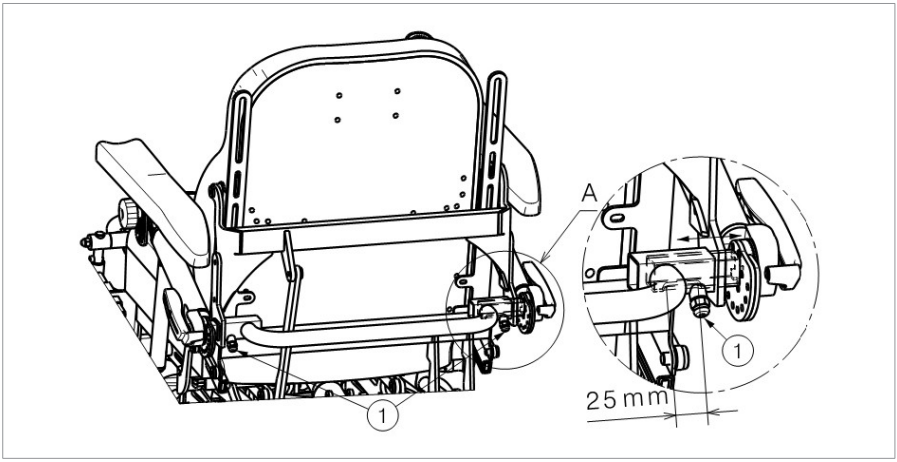

3.2.3. Armrest length

The telescopic armrest can be adjusted in 6 positions as follows:

1. If necessary, cut the cable ties that hold the power cable of the console.
2. Loosen the socket screw (33).
3. Slide the inner tube (34) in/out to the desired length.
4. Insert socket screw (33) and tighten properly.
5. Repeat this for the second armrest.
6. Make sure both armrests have the same length.
7. Make sure that both armrests are firmly secured.
8. Tighten the cable with cable ties.

3.2.4. Armrest lowest and highest angular position

⚠ CAUTION

Risk of injuries

- Always use two socket bolts and two adjustment holes to tighten the armrest. Never exceed the maximum angular adjustment (holes).

To change the end position of the turning angle:

1. Hold the armrest and remove the two socket screws (35).
2. Turn the armrest support at the toothed clamp (36).
3. Make sure that the holes of inner and outer clamp part match.
4. Insert the two socket bolts again and tighten.
5. Repeat this for the second armrest.
6. Make sure both armrests have the same end positions.

7. Make sure that both toothed clamps (36) are firmly secured.

3.2.5. Operating console

3.2.5.1. Mounting position left or right

1. Cut the cable ties and unplug the power cable from the operating console.
2. Hold the control with its support (3) while removing M6 socket screw (41).
3. Loosen hex nut (42) and demount shaft (43) from the armrest.
4. Mount shaft (43) in the other armrest and lock it with hex nut (42).
5. Mount the control support (3) with socket screw (41) on the shaft (43).
6. Make sure all connections are well secured.
7. Guide the cable and plug the cable in the operating console.
8. Tie the cable to the back of the wheelchair subframe and on the armrest with cable ties. Make sure that the cable is long enough to make the adjustment of armrest and console possible.

3.2.5.2. Operating console height

The height of the operating console can be adjusted in 2+4 positions, or 6+4 positions depending on the type of shaft:

1. Hold the control while removing M6 socket screw (41).
2. Move the control support (3) up/down on shaft (43) and mount the socket screw (41).
3. If necessary adjust the height of the console on shaft (45) in the same way and lock it with socket screw (44).
4. Make sure all connections are well secured.
5. Guide the cable and plug the cable in the operating console.

3.2.6. Footplate height

⚠ WARNING

Risk of injuries or damage

- Make sure that the footplate is properly tightened before using the wheelchair.
- Make sure that the footrests won't touch the ground. Keep a minimum safe distance of 60 mm above the ground.

Adjust the height of the footplate as follows (7 different positions: range 156 mm: steps 26 mm):

1. Loosen and remove the screws (1) and (2).
2. Move the footplate to the desired height.
3. Retighten the screws.

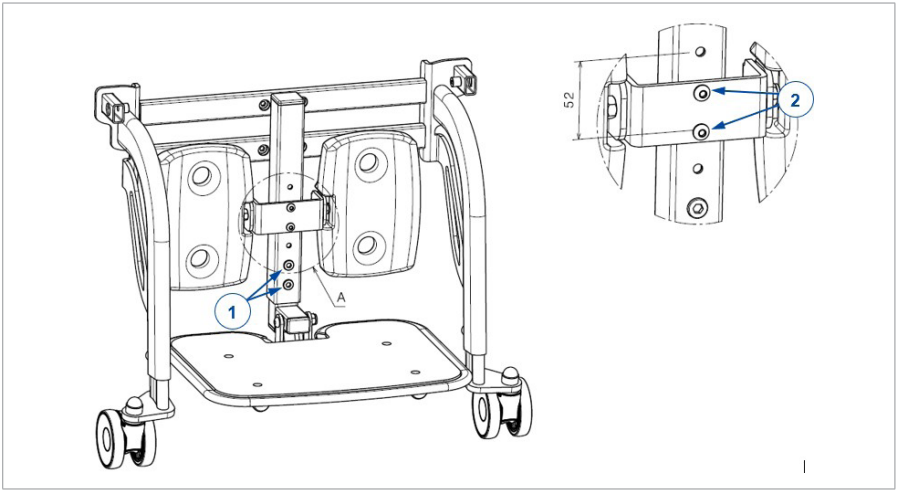

3.2.7. Calf rest height

Adjust the height of the calf rests as follows (3 different positions: range 52 mm, steps 26 mm):

1. Incline the footplate with the operator control.
2. Loosen and remove the screws (2).
3. Adjust the calf rests to a comfortable height.
4. Retighten the screws.

3.2.8. Calf rest width

Adjust the width of the calf rests as follows (2 different positions over a range of 15 mm):

1. Incline the footplate with the operator control.
2. Loosen the screws (1) just below the calf rests.
3. Adjust the calf rests to a comfortable width.
4. Retighten the screws.

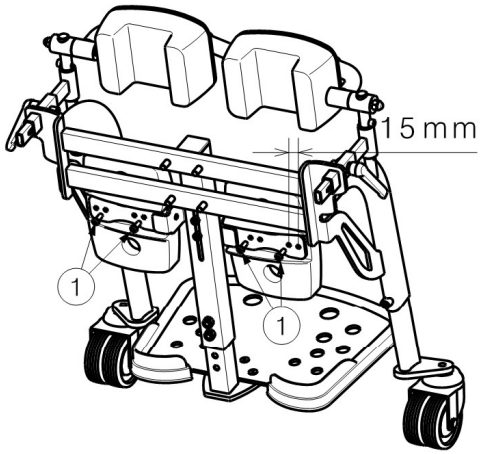

3.2.9. Knee protector height

Adjust the height of the knee protector as follows (range 60 mm: steps 20 mm):

1. Loosen the two screws (1) on both sides.
2. Adjust the knee protector to a comfortable height by placing the two screws in another hole. See that the screws on each side are placed in a hole at the same height.
3. Retighten the screws.

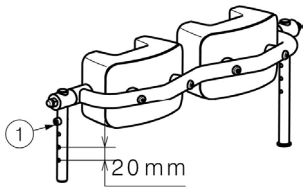

3.2.10. Support wheels

⚠ WARNING

Risk of injuries

- Make sure that the supporting wheels are properly tightened before using the wheelchair.
- Make sure that the supporting wheels rest on the ground and are positioned at the same height.

The supporting wheels are adjustable in 6 different positions (range: 100 mm steps 20 mm):

1. Loosen the hexagon socket screw (1).
2. Move the supporting wheel (2) to the desired height.
3. Retighten the hexagon socket screw (1).

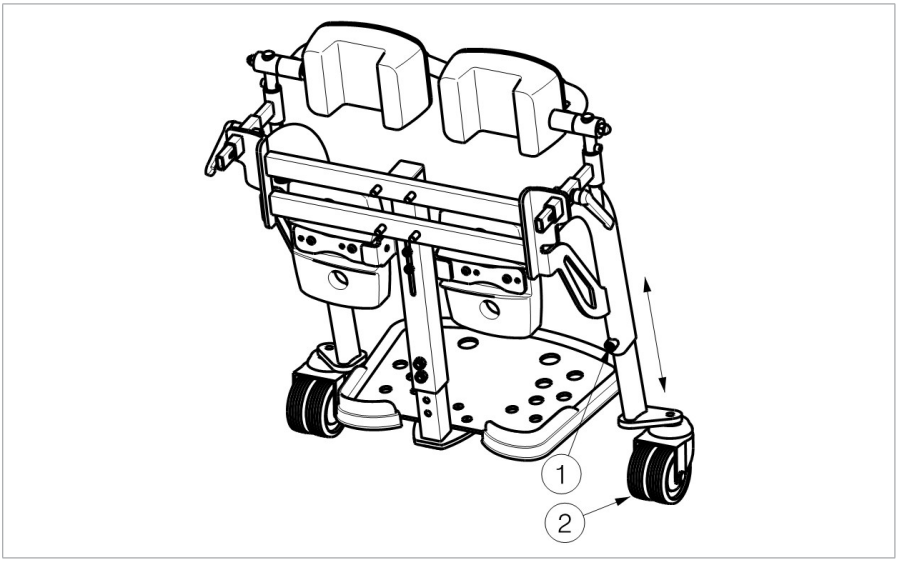

3.3. Changing the battery

CAUTION

Risk of injuries or damage

- The batteries must only be replaced by trained personnel.
- Do not come into contact with the acid from the batteries.
- Replace the batteries in a well-ventilated room.
- Make sure that the ventilation holes of the battery housing are free from any contaminations.
- First read the charging instructions in the user manual before charging the batteries.
- Do not place fingers between the batteries and the battery housing.

Replace both batteries at the same time and with the same type as the ones used in the wheelchair. If this is not possible, contact the nearest Vermeiren facility.

1. Switch OFF the wheelchair.
2. Take off the front battery cover by removing the two knobs on the top and the knob on the bottom.
3. Move aside the plate with power module by loosening and removing the screws in the top corners. You can now reach the batteries.

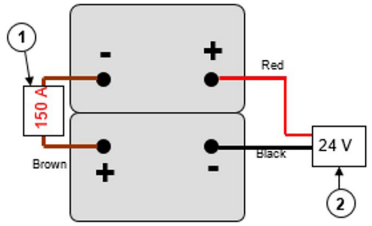

Battery connections

1. Blow fuse
2. Plug (electronic system)

3.4. Changing wheels or tyres

⚠ CAUTION

Risk of injuries or damage

- Make sure that all air is released from the tyre, before removing it.
- Use a wooden block and jack to lift the wheelchair. Always place the jack under the lower frame, never under any other parts.
- Make sure that no body parts, the inner tube nor any other objects are pinched between tyre and rim.
- Handle carefully to prevent damage to the rim.

1. Replace the inner tube, and if necessary also the tyre.
2. Inflate the tyre using inflating equipment which complies to regulations and with a pressure indication in “bar”.
3. Make sure that the pressure is correct, see the pressure indication on the tyres.

3.4.1. Driving wheels

ⓘ If a tyre needs to be replaced, first check the type of tyre that has been fitted. In case of a tyre with line profile, do not switch left and right tyre.

1. Lift the driving wheel from the ground using a jack.
2. Remove the socket screws (24) and take the wheel from the flange.
3. Open tyre valve and push it gently to release the air.
4. Loosen the 5 screws that connect both rim halves (on the inner rim half).
5. Separate the rim halves and remove the inner tube from the tyre.
6. Inflate the new or repaired inner tube partly.
7. Insert the inner tube into the tyre.
8. Place the two rim halves back on the tyre. Make sure that the tube valve pops out of the opening in the rim.
9. Connect the rim halves with the socket screws. Tighten by hand.
10. Inflate the tyre at the correct pressure, see the indication on the tyre.
11. Remove grease and other contamination from the thread of the 5 flange socket screws. Apply screw adhesive (ex. Loctite) to these screws.
12. Mount the wheel on the flange.

13. Lower the jack.
14. Make sure the socket bolts are firmly secured.

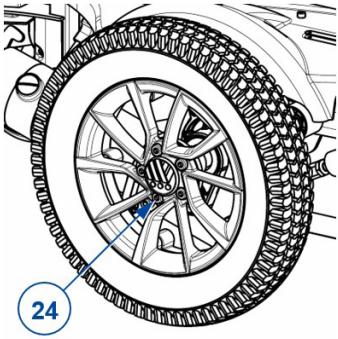

3.4.2. Steering wheels

3.4.2.1. Dismantling

1. Loosen the screw on the steering wheel axle (25) and remove it from the steering wheel fork.
2. Let the air out of the steering wheel by lightly pressing the pressure pin on the valve.
3. Loosen the 5 screws that hold the split rim together (26).
4. Now separate the rim sides.

3.4.2.2. Assembly

1. Insert the partly-filled inner tube into the tyre.
2. Connect the two sides of the rim through the tyres and use the 5 connecting screws to screw the rim together (26).
3. Make sure that the valve juts out of the valve opening in the rim.
4. Put the wheel back into the front wheel fork (25) and inflate the wheel.

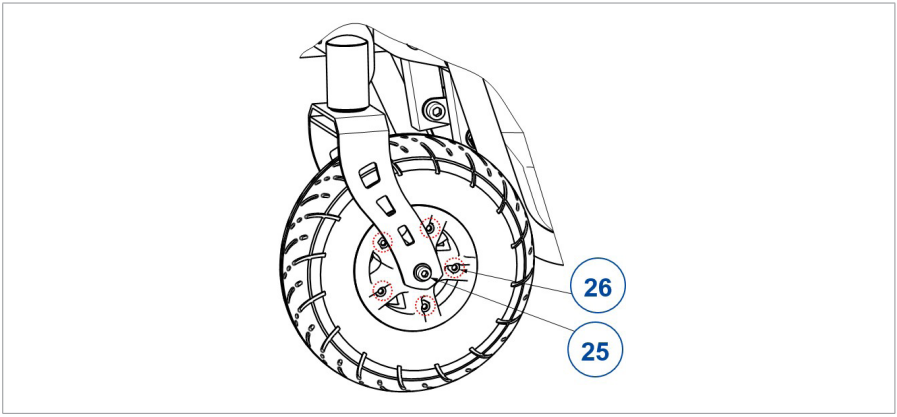
26
25

Table des matières

Préface **22**

1. Ce produit **24**

2. Portée de la livraison **25**

3. Montage et réglages **26**

3.1. Outils 26
3.2. L'adaptation du fauteuil à l'utilisateur 27
3.3. Remplacement de la batterie 35
3.4. Remplacement des roues ou des pneus 36

Préface

Nous vous fournissons ce manuel d'installation pour vous soutenir dans l'installation et les réparations de ce fauteuil roulant électrique. Veuillez le lire attentivement. Si vous avez encore des questions après la lecture de ce manuel, n’hésitez pas à prendre contact avec Vermeiren.

Les informations fournies dans ce manuel s'appliquent au(x) fauteuil(s) roulant(s) :

- Forest 3 SU

Remarque importante

Des images du produit sont utilisées pour clarifier les instructions. Les détails du produit illustré peuvent diverger de votre produit.

Informations disponibles

Sur notre site Internet http://www.vermeiren.com/, vous trouverez toujours la dernière version des informations décrites dans le présent manuel. Veuillez consulter régulièrement ce site Internet pour connaître les éventuelles mises à jour.

Les personnes malvoyantes peuvent télécharger la version électronique de ce manuel et la lire au moyen d'une application de texte-parole.

	Manuel d'utilisation Pour l'utilisateur et le revendeur spécialisé
	Manuels d'utilisation de la console de commande et du chargeur de batterie Pour l'utilisateur et le revendeur spécialisé
	Instructions d'installation Pour le revendeur spécialisé
	Manuel d'entretien des fauteuils roulants Pour le revendeur spécialisé

	Dessins des pièces (de rechange) Pour le revendeur spécialisé
	Déclaration de conformité CE

1. Ce produit

1. Dossier
2. Accoudoirs
3. Manchettes
4. Console de commande
5. Siège
6. Ceinture de sécurité
7. Sangle de poitrine
8. Repose-jambes
9. Palettes
10. Roues directrices (roues avant)
11. Roues motrices (roues arrière)
12. Protection des genoux
13. Roulette d’appui
14. Moteurs de traction
15. Logement de la batterie
16. Éclairage avant (en option)
17. Éclairage arrière (en option)

18. Anti-bascule
19. Plaque d'identification

2. Portée de la livraison

Les éléments suivants sont compris dans la livraison.

- Châssis avec accoudoirs, commande de l'opérateur, roues arrière et avant, siège et dossier
- Repose-pieds
- 1 palette (y compris protection des genoux/jambes et roulettes d’appui)
- Sangle de poitrine
- Batteries
- Chargeur de batterie
- Outils
- Manuel d'utilisation du :
  – fauteuil roulant
  – Console de commande
  – Chargeur de batterie
- Options

Avant utilisation, vérifiez que tout est inclus et qu'aucun produit n'est endommagé.

Veuillez noter que la configuration de base peut différer dans les différents pays européens. Prenez contact avec votre revendeur spécialisé.

3. Montage et réglages

⚠ ATTENTION

Risque de blessures ou de dommages

- Utilisez uniquement les paramètres décrits dans ce manuel.
- N'utilisez que les pièces décrites dans ce manuel.
- Utilisez uniquement des pièces de rechange ou de remplacement d'origine approuvées par Vermeiren.
- Assurez-vous qu'aucune personne aux alentours ne pénètre dans la zone de travail.
- Gardez la zone de (dé)montage propre et ordonnée pour éviter toute chute.
- Rassemblez toutes les petites pièces dans une boîte ou un sac.
- Lors du (dé)montage et de l'utilisation du fauteuil roulant, assurez-vous de ne coincer aucun objet ni aucune partie du corps entre les pièces mobiles. Faites particulièrement attention à la position des câbles.
- Éteignez le fauteuil roulant avant de réaliser tout réglage mécanique et assurez-vous que le levier de déblocage est en position de freinage.
- Assurez-vous que toutes les vis sont bien fixées avant de conduire.
- Les changements de logiciel sont uniquement autorisés s'ils sont réalisés par du personnel qualifié, en tenant compte de l'utilisateur et de l'environnement (stabilité, accélération, intérieur/extérieur, etc.).

ⓘ Lisez le manuel d'utilisation de ce fauteuil roulant. Veuillez garder à l’esprit les détails techniques et les limites de l'utilisation prévue. Pour de plus amples informations, prenez contact avec Vermeiren.

3.1. Outils

Pour (dés)assembler et régler le fauteuil roulant, les outils suivants sont nécessaires :

- Clé de serrage n ° 10 à n ° 13
- Clés Allen n ° 4, 5, 6
- Tournevis

3.2. L'adaptation du fauteuil à l'utilisateur

3.2.1. Profondeur de siège

Le fauteuil roulant est réglable dans 4 différentes profondeurs d'assise sur une plage de 75 mm (par étapes de 25 mm).

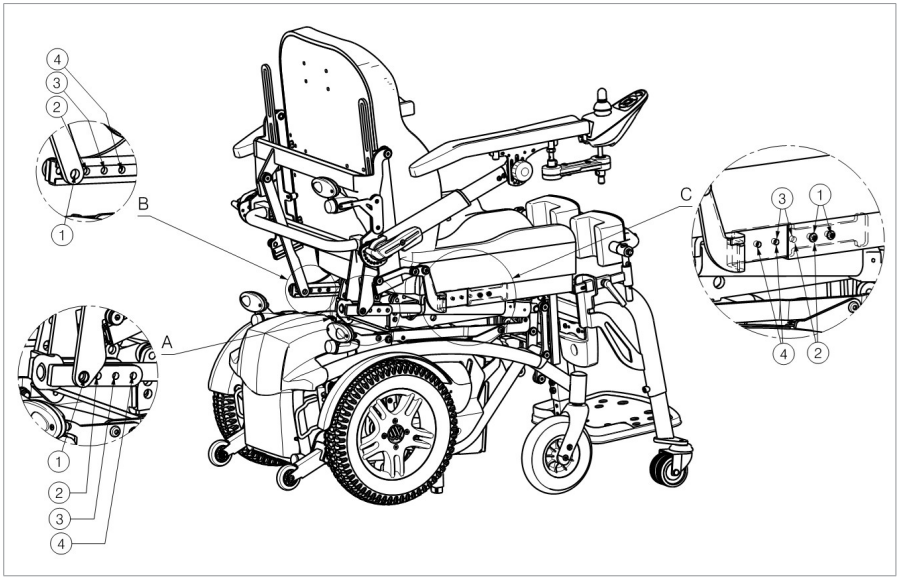

3.2.1.1. Detail A : Ajustez le moteur à l’arrière du siège.

1. Retirez la vis du moteur à l'arrière du siège.
2. Déplacez le moteur en avant ou arrière semon la position désirée jusqu’à ce que les trous soient alignés pour pouvoir insérer la vis.
3. Resserrez la vis.

3.2.1.2. Detail B : Ajustez le guide télescopique.

1. Retirez la vis du guide télescopique.
2. Déplacez le guide télescopique en avant ou arrière semon la position désirée jusqu’à ce que les trous soient alignés pour pouvoir insérer la vis.
3. Resserrez la vis.

3.2.1.3. Détail C : Déplacez le cadre du fauteuil.

1. Retirez les deux vis sur les côté du cadre.
2. Déplacez le siège en avant ou arrière semon la position désirée jusqu'à ce que les trous soient alignés pour pouvoir insérer les deux vis.
3. Resserrez la vis.

Trou	Profondeur de siège
1	470 mm
2	445 mm
3	420 mm
4	395 mm

3.2.2. Largeur entre les accoudoirs

Réglez la largeur des accoudoirs de la manière suivante (plage de 25 mm : progressivement/de chaque côté) :

1. Détachez la vis (1) à l'arrière du fauteuil roulant juste en dessous de l'assise.
2. Réglez l'accoudoir à une largeur confortable.
3. Assurez-vous que les accoudoirs sont positionnés identiquement des deux côtés du siège.

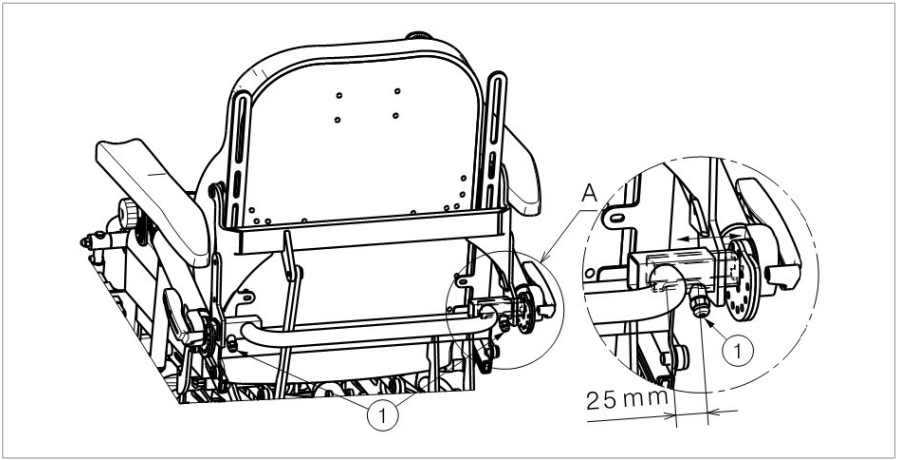

3.2.3. Longueur de l'accoudoir

L'accoudoir télescopique peut être réglé à 6 positions de la manière suivante :

1. Si nécessaire, coupez les attaches de câble qui maintiennent le câble d'alimentation de la console.
2. Desserrez la vis à six pans (33).
3. Glissez le tube intérieur (34) vers l'intérieur/extérieur jusqu'à la longueur désirée.
4. Insérez la vis à six pans (33) et serrez convenablement.
5. Répétez l'opération pour le deuxième accoudoir.
6. Assurez-vous que les deux accoudoirs ont la même longueur.
7. Assurez-vous que les deux accoudoirs sont bien fixés.
8. Serrez le câble avec des attaches.

3.2.4. Position angulaire inférieure et supérieure de l'accoudoir

⚠ ATTENTION

Risque de blessures

- Utilisez toujours deux vis à six pans et deux trous de réglage pour fixer l'accoudoir. Ne dépassez pas le réglage angulaire maximum (trous).

Pour modifier la position finale de l'angle de rotation :

1. Tenez l'accoudoir et retirez les deux vis à six pans (35).
2. Tournez le support d'accoudoir à la fixation dentée (36).

3. Assurez-vous que les trous de la partie de fixation intérieure et extérieure correspondent.
4. Insérez à nouveau les deux boulons à six pans et serrez.
5. Répétez l'opération pour le deuxième accoudoir.
6. Assurez-vous que les deux accoudoirs ont la même position finale.
7. Assurez-vous que les deux fixations dentées (36) sont bien serrées.

3.2.5. Console de commande

3.2.5.1. Position de montage gauche ou droite

1. Coupez les attaches et débranchez le câble d'alimentation de la console de commande.
2. Tenez la commande avec son support (3) tout en retirant la vis à six pans M6 (41).
3. Desserrez l'écrou hexagonal (42) et démontez l'arbre (43) de l'accoudoir.
4. Montez l'arbre (43) dans l'autre accoudoir et fixez-le avec l'écrou hexagonal (42).
5. Montez le support de commande (3) avec la vis à six pans (41) sur l'arbre (43).
6. Assurez-vous que tous les raccords sont bien fixés.
7. Guidez le câble et branchez-le dans la console de commande.
8. Fixez le câble à l'arrière du sous-châssis du fauteuil roulant et sur l'accoudoir avec des attaches. Assurez-vous que le câble est assez long pour effectuer l'éventuel réglage de l'accoudoir et de la console.

3.2.5.2. Hauteur de la console de commande

La hauteur de la console de commande peut être réglée à 2+4 positions, ou 6+4 positions selon le type d'arbre :

1. Tenez la commande pendant le retrait de la vis à six pans M6 (41).
2. Déplacez le support de commande (3) vers le haut/bas sur l'arbre (43) et placez la vis à six pans (41).
3. Si nécessaire, réglez la hauteur de la console sur l'arbre (45) de la même manière et verrouillez-la avec une vis à six pans (44).
4. Assurez-vous que tous les raccords sont bien fixés.
5. Guidez le câble et branchez-le dans la console de commande.

3.2.6. Hauteur du repose-pieds

⚠ AVERTISSEMENT

Risque de blessures ou de dommages

- Assurez-vous que la palette est fermement verrouillés avant d'utiliser le fauteuil.
- Assurez-vous que les cale-pieds ne touchent pas le sol. Maintenez une distance de sécurité minimum de 60 mm au-dessus du sol.

Réglez la hauteur de la palette de la manière suivante (7 positions différentes : plage 156 mm : étapes de 26 mm) :

1. Détachez les vis (1) et (2) et enlevez-les.
2. Déplacez la palette vers la hauteur désirée.
3. Resserrez les vis.

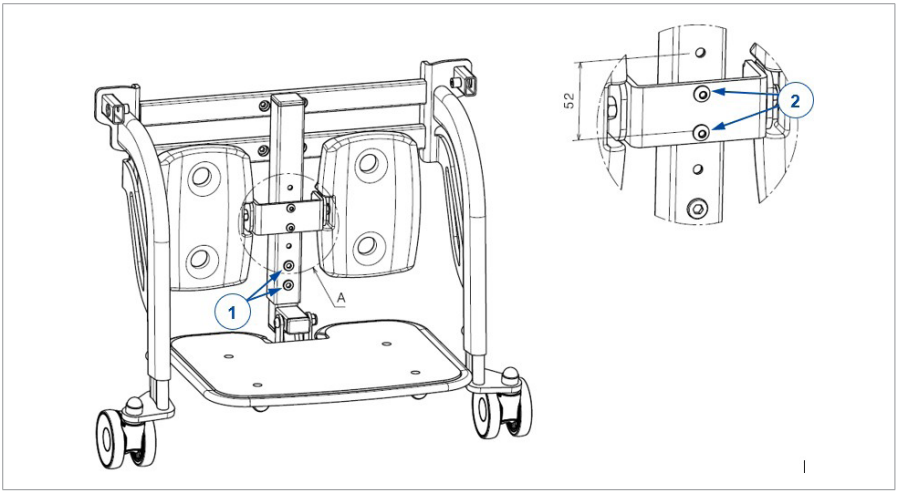

3.2.7. Hauteur de repose-jambes

Réglez la hauteur des repose-jambes de la manière suivante (3 positions différentes : plage de 52 mm, étapes de 26 mm) :

1. Inclinez la palette à l'aide de la commande.
2. Détachez les vis (2) et enlevez-les.
3. Réglez les repose-jambes dans une hauteur confortable.
4. Resserrez les vis.

3.2.8. Largeur des repose-jambes

Réglez la largeur des repose-jambes de la manière suivante (2 positions différentes sur une portée de 15 mm) :

1. Inclinez la palette à l'aide de la commande.
2. Détachez les vis (1) juste en dessous des repose-jambes.
3. Réglez les repose-jambes dans une largeur confortable.
4. Resserrez les vis.

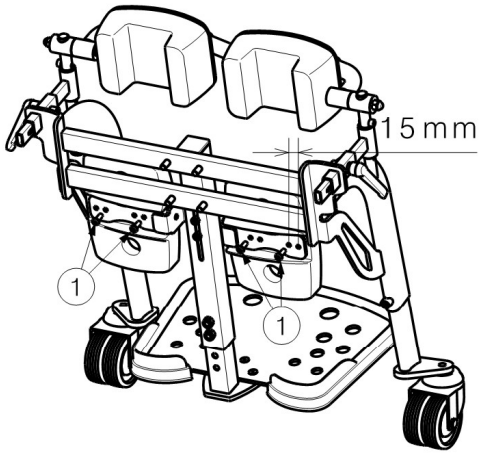

3.2.9. Hauteur de la protection des genoux

Réglez la hauteur de la protection des genoux de la manière suivante (plage de 60 mm : étapes de 20 mm) :

1. Desserrez les deux vis (1) des deux côtés.
2. Ajuster les protections genoux à une taille confortable, puis insérez les 2 vis dans les trous. Placez les deux vis à la même hauteur.
3. Resserrez les vis.

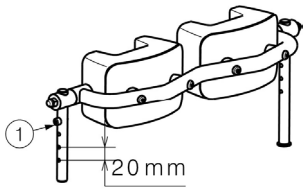

3.2.10. Roulette d’appui

⚠ AVERTISSEMENT

Risque de blessures

- Assurez-vous que les roulettes d’appui sont fermement verrouillées avant d'utiliser le fauteuil roulant.
- Assurez-vous que les roulettes d’appui soient au sol et à la même hauteur des deux côtés.

Les roulettes d’appui sont réglables dans 6 positions différentes (porté de 100 mm par étapes de 20 mm) :

1. Desserrez la vis hexagonale (1).
2. Déplacez la roulette d’appui (2) à la hauteur désirée.
3. Resserrez la vis hexagonale (1).

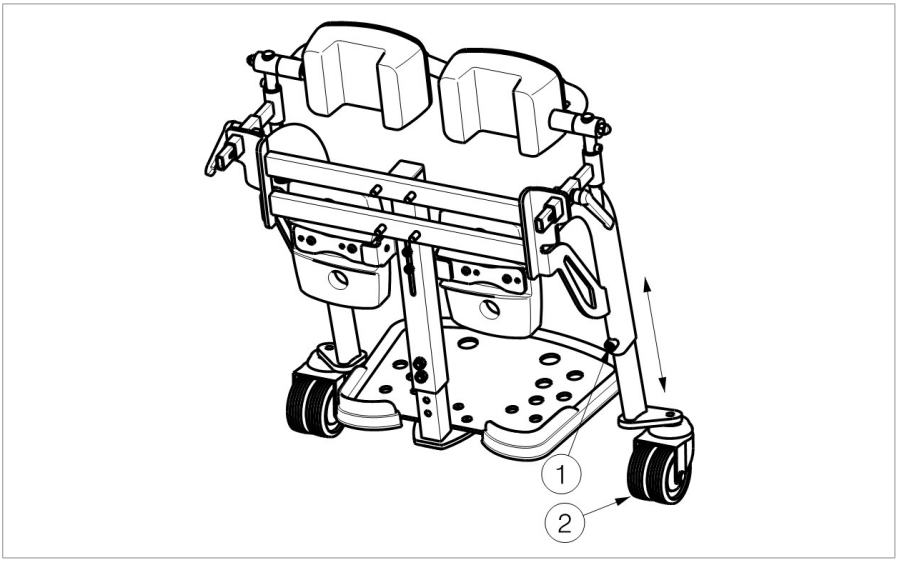

3.3. Remplacement de la batterie

ATTENTION

Risque de blessures ou de dommages

- Les batteries peuvent uniquement être remplacées par un personnel formé.
- Veillez à ne pas entrer en contact avec l'acide des batteries.
- Remplacez les batteries dans une pièce bien ventilée.
- Assurez-vous que les orifices de ventilation de la batterie ne sont pas obstrués.
- Lisez les instructions relatives à la recharge dans le manuel d'utilisation avant de recharger les batteries.
- Ne placez pas les doigts entre les batteries et le logement de la batterie.

Remplacez les deux batteries simultanément et par le même type que celles utilisées dans le fauteuil roulant. Si ce n'est pas possible, prenez contact avec l'établissement Vermeiren le plus proche.

1. Éteignez le fauteuil roulant.
2. Retirer la protection de batterie en retirer les deux vis sur le dessus et la vis sur le dessous.
3. Déplacer la plaque avec le module de puissance en dévissant puis en retirant les vis sur les coins du dessus. Vous pouvez maintenant atteindre les batteries.

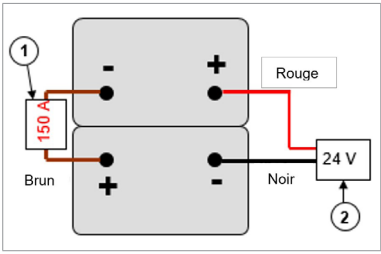

Raccordements de la batterie :

1. Fusible
2. Fiche (système électronique)

3.4. Remplacement des roues ou des pneus

⚠ ATTENTION

Risque de blessures ou de dommages

- Assurez-vous que tout l'air est libéré du pneu, avant de le retirer.
- Utilisez une cale en bois et un cric pour soulever le fauteuil roulant. Placez toujours le cric sous le châssis inférieur, jamais en dessous d'autres éléments.
- Veillez à ne pas coincer des membres, la chambre à air ou d'autres objets entre le pneu et la jante.
- Manipulez avec précaution pour éviter tout dommage à la jante.

1. Remplacez la chambre à air, et si nécessaire le pneu également.
2. Gonflez le pneu à l'aide du matériel adéquat conforme aux réglementations et avec une indication de pression en « bar ».
3. Assurez-vous que la pression est correcte, cf. les indications relatives à la pression sur les pneus.

3.4.1. Roues motrices

ⓘ Si un pneu doit être remplacé, vérifiez d'abord le type de pneu qui a été monté. En cas de pneu avec un profil linéaire, n'intervertissez pas le pneu gauche et le pneu droit.

1. Soulevez la roue motrice du sol à l'aide d'un cric.
2. Retirez les vis à six pans (24) et sortez la roue de la bride.
3. Ouvrez la valve du pneu et poussez-la doucement pour libérer l'air.
4. Desserrez les 5 vis qui attachent les deux demi-jantes (sur la demi-jante intérieure).
5. Séparez les demi-jantes et remplacez la chambre à air du pneu.
6. Gonflez partiellement la chambre à air, neuve ou réparée.
7. Insérez la chambre à air dans le pneu.
8. Replacez les deux demi-jantes sur le pneu. Veillez à ce que la valve de la chambre à air ressorte de l'ouverture de la jante.
9. Fixez les demi-jantes avec les vis à six pans. Serrez manuellement.
10. Gonflez le pneu à la pression adéquate, cf. les indications sur le pneu.

11. Retirez la graisse et toute autre contamination du filetage des 5 vis à six pans. Appliquez un adhésif (p. ex. Loctite) sur ces vis.
12. Montez la roue sur la bride.
13. Descendez le cric.
14. Assurez-vous que les boulons à six pans sont bien serrés.

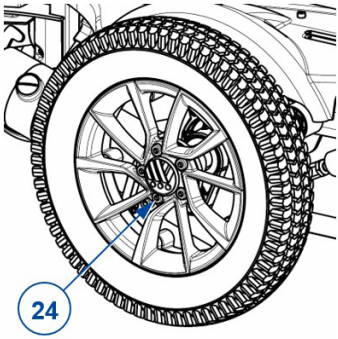

3.4.2. Roues directrices

3.4.2.1. Démontage

1. Desserrez la vis de l'axe de la roue directrice (25) et retirez-la de la fourche du roue.
2. Évacuez l'air de la roue directrice en appuyant légèrement sur la valve.
3. Desserrez les 5 fixations par vis qui maintiennent la jante (26).
4. Séparez ensuite les côtés de la jante.

3.4.2.2. Assemblage

1. Placez le pneu intérieur légèrement pompé dans le pneu extérieur.
2. Assemblez dans le pneu les deux côtés de la jante (26) et vissez la jante à l'aide des 5 vis.
3. Veillez à ce que la valve dépasse de l'ouverture de ventilation de la jante.
4. Remontez la roue dans la fourche de roue avant et regonflez le pneu.

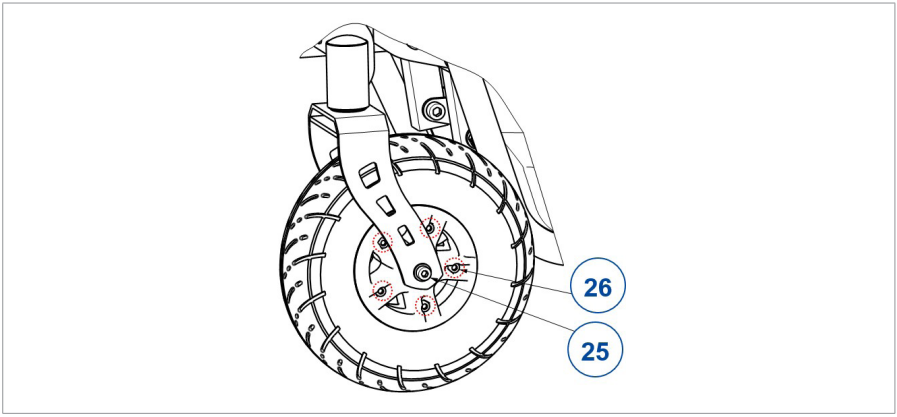
26
25

Inhoudsopgave

Voorwoord **40**

1. Dit product **42**

2. Leveringsomvang **43**

3. Montage en afstellingen **44**

3.1. Gereedschappen 44
3.2. De rolstoel aanpassen aan de gebruiker 45
3.3. De batterij vervangen 53
3.4. Wielen of banden wisselen 54

Voorwoord

Om u te ondersteunen bij het installeren en herstellen van deze elektrische rolstoel, bieden we u deze installatiehandleiding aan. Lees deze informatie zorgvuldig door. Indien u na het lezen van deze handleiding nog vragen heeft, aarzel dan niet om contact op te nemen met Vermeiren.

De informatie in deze handleiding heeft betrekking op de volgende rolstoel(en):

- Forest 3 SU

Belangrijke opmerking

De productafbeeldingen in deze handleiding dienen om de instructies te verduidelijken. De productdetails in de afbeeldingen kunnen afwijken ten opzichte van uw product.

Beschikbare informatie

Op onze website http://www.vermeiren.com/ kan u steeds de meest recente versie terugvinden van de informatie in deze handleiding. Contacteer deze website regelmatig voor mogelijke updates.

Mensen met een visuele beperking kunnen de elektronische versie van deze handleiding downloaden en laten voorlezen door een tekst-naar-spraak programma.

	Gebruiksaanwijzing Voor gebruiker en vakhandelaar
	Gebruiksaanwijzing voor het bedieningspaneel en de batterijlader Voor gebruiker en vakhandelaar
	Installatiehandleiding Voor de vakhandelaar
	Servicehandleiding voor rolstoelen Voor de vakhandelaar

	Tekeningen van (reserve) onderdelen Voor de vakhandelaar
	EC-conformiteitsverklaring

1. Dit product

1. Rug
2. Armsteunen
3. Armleggers
4. Besturing
5. Zit
6. Veiligheidsgordel
7. Borstgordel
8. Beensteun
9. Voetplaten
10. Stuurwielen (voorwielen)
11. Aandrijfwielen (achterwielen)
12. Kniesteun
13. Steunwielen
14. Aandrijfmotoren
15. Batterijbehuizing
16. Koplamp (optioneel)
17. Achterlicht (optioneel)

18. Anti-tipping
19. Identificatieplaat

2. Leveringsomvang

Volgende onderdelen zijn bij de levering ingesloten:

- Frame met armsteunen, besturing, achterste en voorste wielen, zit en rugsteun
- Voetsteunen
- 1 voetplaat (incl. knie/beensteun en steunwielen)
- Borstgordel
- Batterijen
- Batterijlader
- Gereedschappen
- Gebruiksaanwijzing van:
  - rolstoel
  - Besturing
  - Batterijlader
- Opties

Voor gebruik, controleer of alles is meegeleverd en of er geen beschadiging is aan de onderdelen.

Hou er rekening mee dat de basisconfiguratie voor de verschillende Europese landen kan verschillen. Neem contact op met uw vakhandelaar voor meer informatie.

3. Montage en afstellingen

⚠ VOORZICHTIG

Kans op letsel of schade

- Gebruik enkel de instellingen zoals beschreven in deze handleiding.
- Gebruik enkel de onderdelen die in deze handleiding beschreven zijn.
- Gebruik enkel reserveonderdelen die werden goedgekeurd door Vermeiren.
- Zorg ervoor dat omstaanders de (de)montageruimte niet kunnen betreden.
- Hou de (de)montageruimte schoon en opgeruimd om vallen te voorkomen.
- Verzamel alle kleine onderdelen in een doos of zak.
- Bij het (de)monteren en bedienen van de rolstoel, zorg ervoor dat er geen objecten of lichaamsdelen gekneld raken tussen bewegende onderdelen. Let vooral op de positie van de kabels.
- Schakel de rolstoel uit vooraleer mechanische aanpassingen uit te voeren, en zorg ervoor dat de vrijloophendel in rempositie staat.
- Zorg ervoor dat alle schroeven stevig vastzitten voordat u gaat rijden.
- Veranderingen aan software zijn enkel toegelaten door getraind personeel. Hierbij dient tevens rekening gehouden te worden met de gebruiker en de gebruiksomgeving (stabiliteit, accelleratie, binnen/buiten, et cetera).

ℹ Lees de gebruiksaanwijzing van deze rolstoel. Houd rekening met de technische details en limieten van het vooropgestelde gebruik. Voor meer informatie, neem contact op met Vermeiren.

3.1. Gereedschappen

Om uw rolstoel te (de)monteren en in te stellen is het volgende gereedschap nodig:

- Moersleutel nr. 10 tot nr. 13
- Inbussleutel nr. 4, 5, 6
- Schroevendraaier

3.2. De rolstoel aanpassen aan de gebruiker

3.2.1. Zitdiepte

De rolstoel is verstelbaar in 4 verschillende zitdiepten over een bereik van 75 mm (stappen van 25 mm).

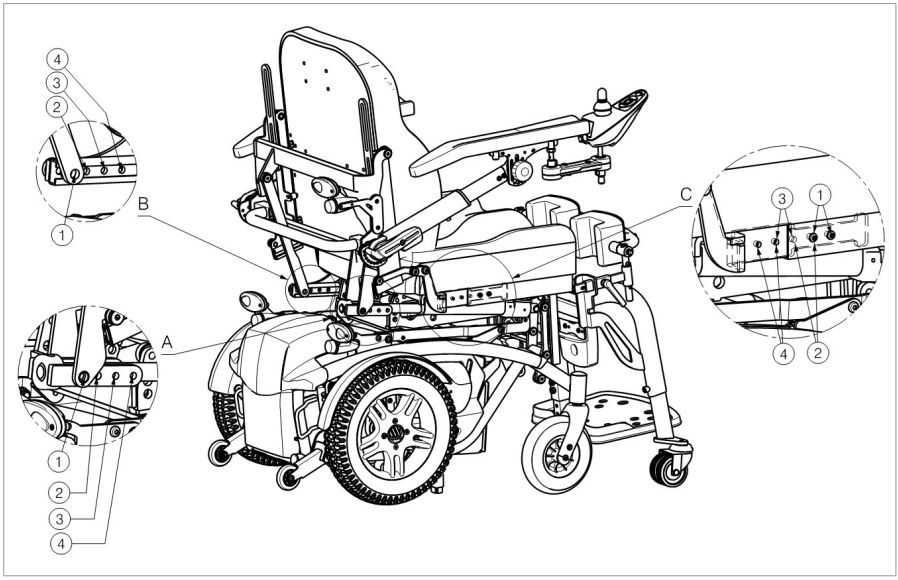

3.2.1.1. Detail A: Instellen van de rug motor.

1. Maak de schroef van de rugmotor los.
2. Beweeg de motor meer naar achteren of naar voren tot de gewenste positie wordt bereikt en tot de voorziene boringen boven elkaar liggen zodat de borgschroeven door het frame kunnen worden gestoken.
3. Draai de inbusbout goed vast.

3.2.1.2. Detail B: Instellen van de telescopische geleiding.

1. Maak de schroef van de telescopische geleiding los.
2. Beweeg de telescopische geleiding meer naar achteren of naar voren tot de gewenste positie wordt bereikt en tot de voorziene boringen boven elkaar liggen zodat de borgschroeven door het frame kunnen worden gestoken.
3. Draai de inbusbout goed vast.

3.2.1.3. Detail C: Bewegen van het zitframe.

1. Maak de twee schroeven aan weerszijden van het frame los.
2. Trek de zit meer naar achteren of naar voren tot de gewenste positie wordt bereikt en tot de voorziene boringen boven elkaar liggen zodat de borgschroeven door het frame kunnen worden gestoken.
3. Draai de inbusbout goed vast.

Gat	Zitdiepte
1	470 mm
2	445 mm
3	420 mm
4	395 mm

3.2.2. Breedte tussen de armsteunen

Stel de breedte van de armsteunen als volgt in (bereik 25 mm: traploos / aan elke kant):

1. Draai de schroef (1) aan de achterzijde van de rolstoel, net onder het zitframe, los.
2. Verplaats de armsteunen tot de gewenste breedte.
3. Zorg ervoor dat de armsteunen aan beide kanten hetzelfde ingesteld zijn.

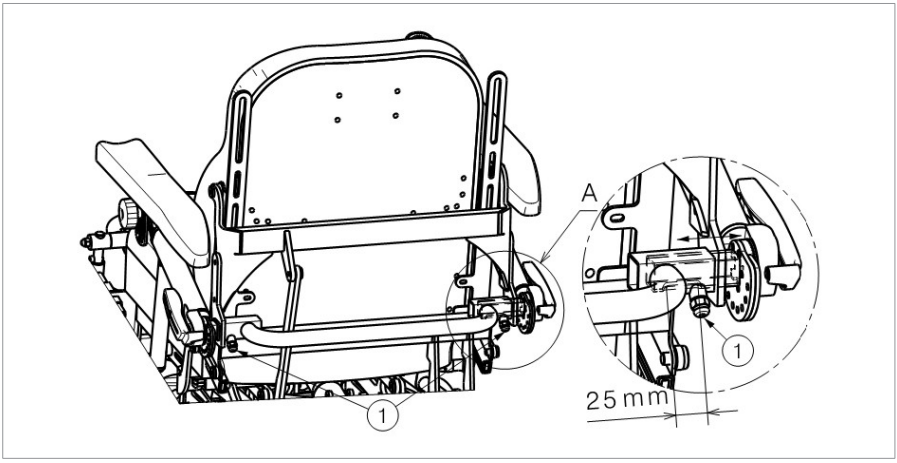

3.2.3. Lengte van de armsteunen

De telescopische armsteun kan aangepast worden in 6 posities:

1. Indien nodig, verwijder de kabelbinders die de stroomkabel van de besturing op zijn plaats houden.
2. Maak de inbusbout (33) los.
3. Schuif de binnenste roede (34) in/uit tot de gewenste lengte.
4. Draai de inbusbout opnieuw stevig aan.
5. Herhaal dit voor de tweede armsteun.
6. Zorg ervoor dat beide armsteunen dezelfde lengte hebben.
7. Zorg ervoor dat beide armsteunen stevig werden vastgezet.
8. Maak de stroomkabel van de besturing opnieuw vast met kabelbinders.

3.2.4. Laagste en hoogste hoekpositie van de armsteun

⚠ VOORZICHTIG

Gevaar voor letsel

- Gebruik altijd twee inbusbouten en twee gaten om de armsteun vast te zetten. Overschrijd nooit de maximum toegestane hoekpositie (gaten).

Om de eindpositie van de draaihoek aan te passen, ga als volgt te werk:

1. Houd de armsteun vast en verwijder beide inbusbouten (35).
2. Draai de armsteun aan de tandverstelling.
3. Zorg ervoor dat de gaten in de binnenste en buitenste helft van de tandverstelling over elkaar liggen.
4. Plaats de twee inbusbouten en draai stevig vast.

5. Herhaal dit voor de tweede armsteun.
6. Zorg ervoor dat beide armsteunen in dezelfde positie worden vastgemaakt.
7. Zorg ervoor dat beide tandverstellingen stevig worden vastgezet.

3.2.5. Besturing

3.2.5.1. Montagepositie links of rechts

1. Verwijder de kabelbinders en koppel de stroomkabel los van de besturing.
2. Houd de besturing vast aan de bevestiging (3) terwijl u de inbusbout M6 verwijdert (41).
3. Maak de moer (42) los en verwijder de as (43) uit de armsteun.
4. Monteer de as (43) op de andere armsteun en bevestig met de moer (42).
5. Monteer de bevestiging van de besturing (3) op de schacht (43) met de inbusbout (42).
6. Zorg ervoor dat alle connecties goed beveiligd zijn.
7. Verleg de kabel en sluit deze aan op de besturing.
8. Bind de kabel aan de achterkant van het subframe en de armsteun vast met kabelbinders. Zorg ervoor dat de kabel niet strak aangespannen wordt zodat beweging van de armsteun en besturing mogelijk is.

3.2.5.2. Hoogte van de besturing

De hoogte van de besturing kan aangepast worden in 2+4, of 6+4 posities, afhankelijk van het type schacht:

1. Houd de besturing vast terwijl u de inbusbout M6 verwijdert (41).
2. Schuif de bevestiging van de besturing (3) op/neer in de schacht (43) en schroef de inbusbout (41) terug vast.
3. Indien nodig, pas de hoogte van de besturing aan op de schacht (45) op dezelfde manier en zet vast met de inbusbout (44).
4. Zorg ervoor dat alle connecties goed beveiligd zijn.
5. Verleg de kabel en sluit deze aan op de besturing.

3.2.6. Hoogte voetplaat

⚠ WAARSCHUWING

Kans op letsel of schade

- Zorg ervoor dat de voetplaat goed vastzit alvorens de rolstoel te gebruiken.
- Zorg ervoor dat de voetsteunen de grond niet raken. Houd een minimumafstand van 60 mm tot de grond aan.

Stel de hoogte van de voetplaat als volgt in (7 verschillende posities: bereik 156 mm: stappen van 26 mm):

1. Draai de schroeven (1) en (2) los en verwijder ze.
2. Zet de voetplaat in de gewenste hoogte.
3. Draai de schroeven terug vast.

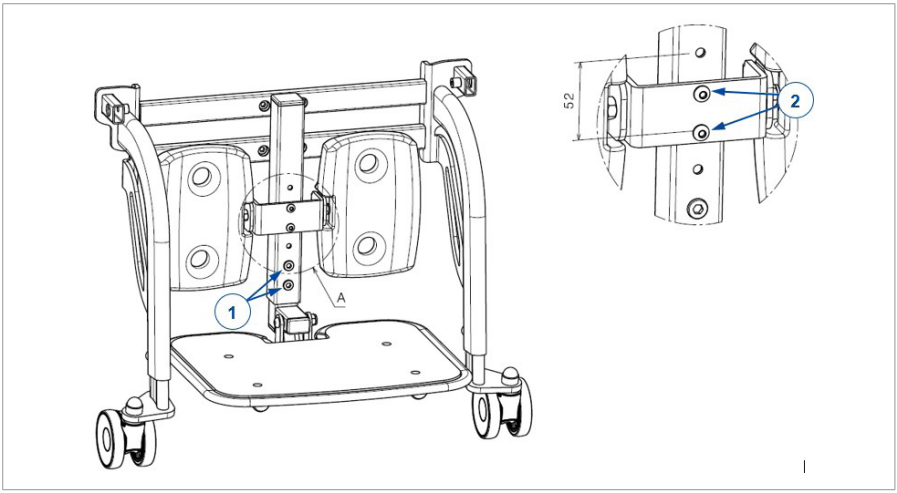

3.2.7. Kuitsteun hoogte

Stel de hoogte van de kuitsteunen als volgt in (3 verschillende posities: bereik van 52 mm, stappen van 26 mm):

1. Inclineer de voetplaat met behulp van de besturing.
2. Draai de schroeven (2) los en verwijder ze.
3. Verstel de kuitsteunen naar een comfortabele hoogte.
4. Draai de schroeven terug vast.

3.2.8. Breedte van de kuitsteunen

Stel de breedte van de kuitsteunen als volgt in (2 verschillende posities over een bereik van 15 mm):

1. Inclineer de voetplaat met behulp van de besturing.
2. Draai de schroeven (1) net onder de kuitsteunen los.
3. Verstel de kuitsteunen naar een comfortabele breedte.
4. Draai de schroeven terug vast.

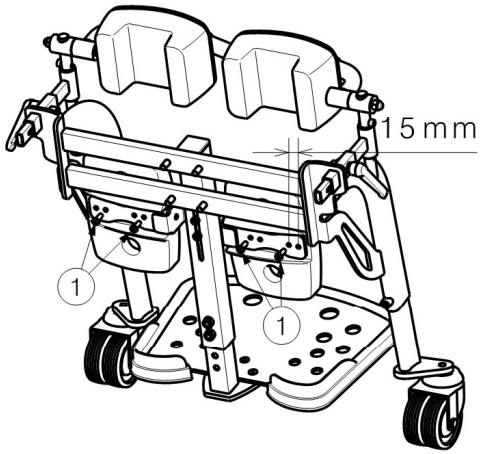

3.2.9. Hoogte van de kniesteun

Stel de hoogte van de kniebeschermer als volgt in (bereik 60 mm: stappen van 20 mm):

1. Maak de twee schroeven (1) aan beide kanten los.
2. Verstel de kniesteun op een comfortable hoogte door de twee schroeven in een andere boring te plaatsen. Zorg ervoor dat de schroeven aan elke kant in een boring op dezelfde hoogte zijn geplaatst.
3. Draai de schroeven terug vast.

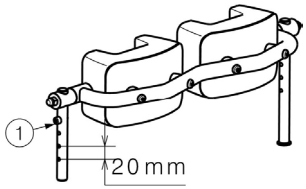

3.2.10. Steunwielen

⚠ WAARSCHUWING

Gevaar voor letsel

- Zorg ervoor dat de steunwielen goed zijn vastgemaakt alvorens de rolstoel te gebruiken.
- Zorg ervoor dat de steunwielen op de grond rusten en in dezelfde hoogte staan.

De steunwielen zijn verstelbaar in 6 verschillende posities (bereik: 100 mm in stappen van 20 mm):

1. Maak de schroef met binnenzeskant (1) los.
2. Zet het steunwiel (2) in de gewenste hoogte.
3. Draai de schroef met binnenzeskant (1) weer vast.

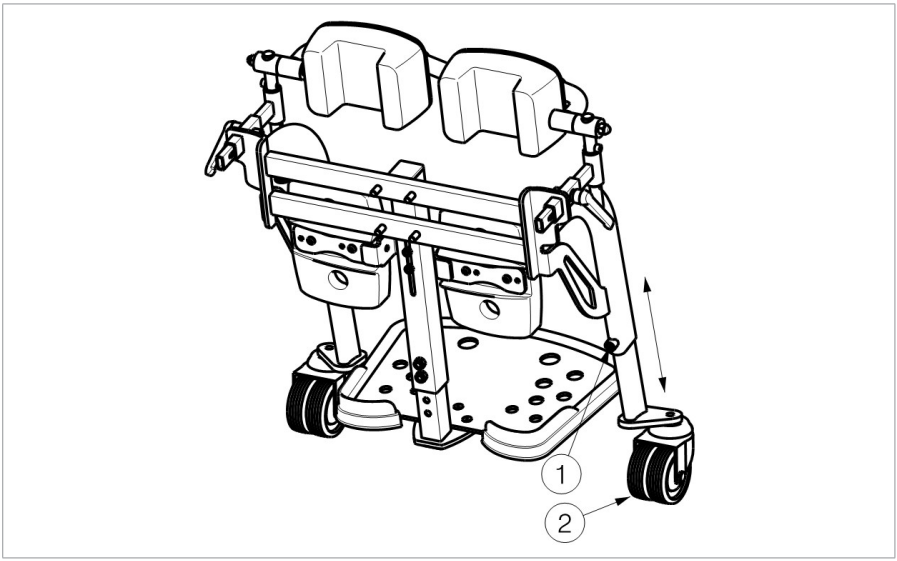

3.3. De batterij vervangen

VOORZICHTIG

Kans op letsel of schade

- De batterijen mogen enkel vervangen worden door ervaren personeel.
- Kom niet in contact met de zuren van de batterijen.
- Vervang de batterijen in de goed geventileerde ruimte.
- Zorg ervoor dat de ventilatieopeningen van de batterijhouder vrij zijn van vuil.
- Lees eerst de gebruiksaanwijzing van uw batterijlader vooraleer de batterijen op te laden.
- Houd uw vingers niet tussen de batterijen en de batterijbehuizing.

Vervang beide batterijen gelijktijdig en gebruik hetzelfde type batterijen als degene die reeds in de rolstoel gebruikt werden. Indien dit niet mogelijk is, neem dan contact op met uw dichtstbijzijnde Vermeiren-vestiging.

1. Schakel de rolstoel UIT.
2. Neem de voorste batterijkap weg door de draaiknoppen aan boven- en onderkant te verwijderen.
3. Beweeg de plaat met powermodule uit de weg door de twee schroeven in de bovenhoeken te verwijderen. De batterijen zijn nu bereikbaar.

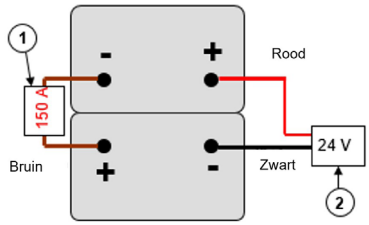

Batterijverbindingen

1. Zekering
2. Stekker (elektronisch systeem)

3.4. Wielen of banden wisselen

⚠ VOORZICHTIG

Kans op letsel of schade

- Laat voor demontage van de band altijd eerst de lucht uit de band.
- Gebruik een houten blok en krik om de rolstoel op te tillen. Plaats de krik altijd onder het onderframe, niet onder enige andere onderdelen.
- Let erop dat bij de montage geen voorwerpen of lichaamsdelen tussen de band en de velgrand gekneld raken.
- Bij verkeerd gebruik kan de velg worden beschadigd.

1. Vervang de binnenband, en indien nodig ook het wiel.
2. Gebruik voor het oppompen van de band enkel geschikte pompen die voldoen aan de regelgeving, en met een afleesschaal in "bar".
3. Zorg ervoor dat de bandenspanning correct is volgens de aangegeven waarde op de banden.

3.4.1. Aandrijfwielen

ⓘ Indien een band vervangen moet worden, ga dan eerst na welk type band gebruikt moet worden. Bij banden met een lijnprofiel mogen de linkse en rechtse banden niet met elkaar verwisseld worden.

1. Til het aandrijfwiel van de grond met behulp van een krik.
2. Verwijder de inbusbouten (24) en neem het wiel uit de flens.
3. Laat de lucht uit het wiel lopen door de drukstift in het ventiel lichtjes in te drukken.
4. Maak de 5 schroeven los die beide velghelften bij elkaar houden (aan de binnenste rimhelft).
5. Haal de velghelften uit elkaar en verwijder de binnenband van het wiel.
6. Pomp de nieuwe of gerepareerde binnenband lichtjes op.
7. Plaats de binnenband in de buitenband.
8. Voeg beide velgzijden weer samen op de band. Let erop dat het ventiel door de ventielopening van de velg steekt.
9. Schroef de velghelften vast met de verbindingsschroeven. Draai stevig aan met de hand.
10. Pomp de band op volgens de correcte spanning.

11. Verwijder vet en andere verontreinigingen van de schroefdraden van de 5 flensschroeven. Breng schroefborging aan (bijv. Loctite) op deze schroeven.
12. Plaats het wiel terug op de flens.
13. Haal de krik weg.
14. Ga na of de inbusbouten stevig werden vastgezet.

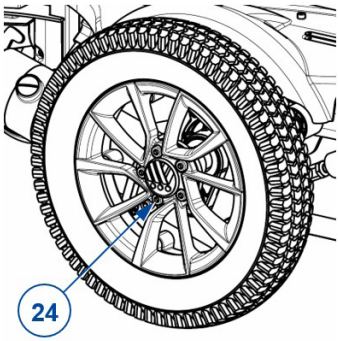

3.4.2. Stuurwielen

3.4.2.1. Demontage

1. Draai de schroef op de stuurwielas (25) los en verwijder deze van de stuurwielvork.
2. Laat de lucht uit het stuurwiel lopen door de drukstift in het ventiel lichtjes in te drukken.
3. Maak de 5 schroeven los die de gedeelde velg bij elkaar houden (26).
4. Nu kunnen de velgzijden worden gescheiden.

3.4.2.2. Montage

1. Plaats de licht opgepompte binnenband in de buitenband.
2. Verbind de twee zijden van de velg door de banden en gebruik de 5 verbindingsschroeven om de velg aan elkaar te schroeven (26).
3. Zorg ervoor dat het ventiel door de ventielopening van de velg steekt.
4. Monteer het wiel weer in de vork (25) van het voorwiel en pomp het wiel op.

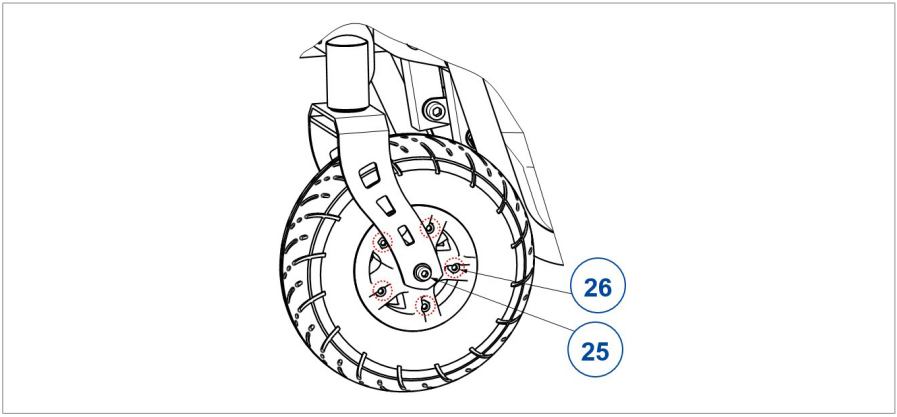
26
25

Inhalt

Vorwort **58**

1. Dieses Produkt **60**

2. Lieferumfang **61**

3. Montage und Einstellungen **62**

3.1. Werkzeuge 63
3.2. Benutzerspezifische Einstellung des Rollstuhls 63
3.3. Akkuwechsel 71
3.4. Reifen- oder Radwechsel 72

Vorwort

Diese Montageanleitung wird als Leitfaden zur Installation und Reparatur dieses elektrischen Rollstuhls bereitgestellt. Lesen Sie sie daher bitte aufmerksam durch. Sollten Sie nach der Lektüre dieses Handbuchs noch Fragen haben, können Sie sich jederzeit an Vermeiren wenden.

Die Hinweise in dieser Anleitung beziehen sich auf folgende/n Rollstuhl/ Rollstühle:

- Forest 3 SU

Wichtiger Hinweis

Die Produktabbildungen dienen zur Verdeutlichung der Anweisungen. Das gezeigte Produkt kann in Details von Ihrem Produkt abweichen.

Verfügbare Informationen

Auf unserer Webseite http://www.vermeiren.com/ finden Sie stets die aktuellste Version der in diesem Handbuch beschriebenen Informationen. Informieren Sie sich bitte regelmäßig auf dieser Website nach eventuell verfügbaren Aktualisierungen.

Sehbehinderte Menschen können sich die elektronische Version dieses Handbuchs herunterladen und mit Hilfe einer Sprachsyntheselösung („Text-to-Speech-Software") vorlesen lassen.

	Bedienungsanleitung Für Benutzer und Fachhändler
	Benutzerhandbuch für Bedienkonsole und Akkuladegerät Für Benutzer und Fachhändler
	Montageanleitung Für Fachhändler
	Servicehandbuch für Rollstühle Für Fachhändler

	Zeichnungen von (Ersatz)Teilen Für Fachhändler
	EG-Konformitätserklärung

1. Dieses Produkt

1. Rücken
2. Armlehnen
3. Armpolster
4. Bedienkonsole
5. Sitz
6. Sicherheitsgurt
7. Brustgurt
8. Beinstütze
9. Fußplatte
10. Lenkräder (Vorderräder)
11. Antriebsräder (Hinterräder)
12. Kniesicherung
13. Stützräder
14. Antriebsmotoren
15. Akkufach
16. Frontlicht (optional)
17. Rücklicht (optional)

18. Kippschutz
19. Typenschild

2. Lieferumfang

Folgende Elemente gehören zum Lieferumfang:

- Rahmen mit Armstützen, Bedienersteuerung, Hinter- und Vorderrädern, Sitz und Rückenlehne
- Fußauflagen
- 1 Fußplatte (einschließlich Knie-/Beinschutz und Stützrädern)
- Brustgurt
- Akkus
- Ladegerät
- Werkzeuge
- Benutzerhandbuch für:
  - Rollstuhl
  - Bedienkonsole
  - Ladegerät
- Optionen

Überprüfen Sie vor dem Gebrauch, ob alle Teile vorhanden und unbeschädigt sind.

Beachten Sie bitte, dass diese Basiskonfiguration in verschiedenen europäischen Ländern abweichen kann. Wenden Sie sich diesbezüglich an Ihren Fachhändler.

3. Montage und Einstellungen

⚠ VORSICHT

Gefahr von Personen- oder Sachschäden

- Verwenden Sie ausschließlich die in diesem Handbuch beschriebenen Einstellungen.
- Verwenden Sie ausschließlich die in dieser Anleitung beschriebenen Teile.
- Verwenden Sie ausschließlich von Vermeiren genehmigte Originalzubehör- oder -ersatzteile.
- Lassen Sie keine Unbeteiligten den Arbeitsbereich betreten.
- Halten Sie den (De)Montagebereich sauber und aufgeräumt, um Stürze zu vermeiden.
- Halten Sie alle Kleinteile in einem Karton oder Beutel bereit.
- Achten Sie beim (De)Montieren und Betrieb des Rollstuhls darauf, dass keine Gegenstände oder Gliedmaßen zwischen beweglichen Teilen eingeklemmt werden. Achten Sie insbesondere auf die Anordnung der Kabel.
- Schalten Sie den Rollstuhl aus, bevor Sie mechanische Einstellungen vornehmen, und sorgen Sie dafür, dass sich der Freilaufhebel in der Bremsposition befindet.
- Achten Sie darauf, dass alle Schrauben korrekt angezogen sind, bevor Sie den Rollstuhl benutzen.
- Softwareänderungen sind nur zulässig, wenn sie von Fachpersonal unter Berücksichtigung des Benutzers und der Umgebung (Stabilität, Beschleunigung, Innen-/Außenbetrieb usw.) vorgenommen werden.

ℹ Lesen Sie das Benutzerhandbuch für diesen Rollstuhl. Beachten Sie die technischen Details und den Verwendungszweck. Weitere Informationen erhalten Sie von Vermeiren.

3.1. Werkzeuge

Um den Rollstuhl zu (de)montieren und einzustellen, werden folgende Werkzeuge benötigt:

- Schraubenschlüssel 10 bis 13
- Inbusschlüssel Nr. 4, 5 und 6
- Schraubendreher

3.2. Benutzerspezifische Einstellung des Rollstuhls

3.2.1. Sitztiefe

Der Rollstuhl ist über einen Bereich von 75 mm in 4 verschiedene Sitztiefen verstellbar (Schritte von 25 mm).

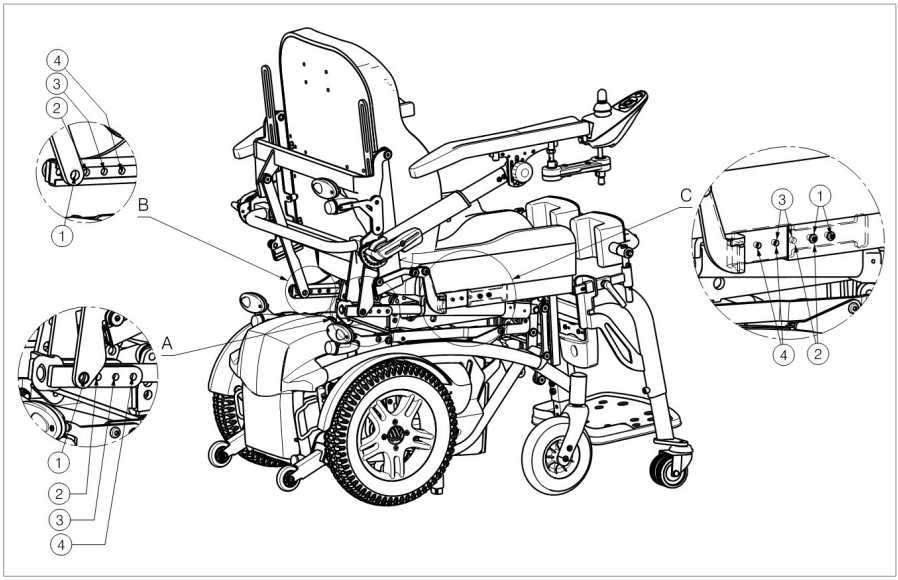

3.2.1.1. Detailgrafik A: Anpassen des Rückenlehnen-Motors.

1. Lösen Sie die Schraube des Rückenlehnen-Motors.
2. Verschieben Sie den Motor in die gewünschte Position nach vorne oder hinten, bis die entsprechenden Löcher übereinander liegen, sodass die Fixierschraube angebracht werden kann.
3. Ziehen Sie die Inbusschraube wieder fest.

3.2.1.2. Detailgrafik B: Anpassen der Teleskopführung.

1. Lösen Sie die Schraube der Teleskopführung.
2. Verschieben Sie die Teleskopführung in die gewünschte Position nach vorne oder hinten, bis die entsprechenden Löcher übereinander liegen, sodass die Fixierschraube angebracht werden kann.
3. Ziehen Sie die Inbusschraube wieder fest.

3.2.1.3. Detailgrafik C: Verschieben des Sitzrahmens.

1. Lösen Sie die beiden Schrauben auf den Seiten des Rahmens.
2. Verschieben Sie den Sitz in die gewünschte Position nach vorne oder hinten, bis die entsprechenden Löcher übereinander liegen, sodass die Fixierschrauben angebracht werden können.
3. Ziehen Sie die Inbusschraube wieder fest.

Loch	Sitztiefe
1	470 mm
2	445 mm
3	420 mm
4	395 mm

3.2.2. Armstützenabstand

Die Breite der Armlehne wird wie folgt eingestellt (Bereich 25 mm: stufenlos/auf beiden Seiten):

1. Lösen Sie die Schraube (1) auf der Rückseite des Rollstuhls direkt unter dem Sitzrahmen.
2. Stellen Sie die Armstützen auf eine komfortable Breite ein.
3. Achten Sie darauf, dass die Armstützen auf beiden Seiten des Sitzes identisch positioniert sind.

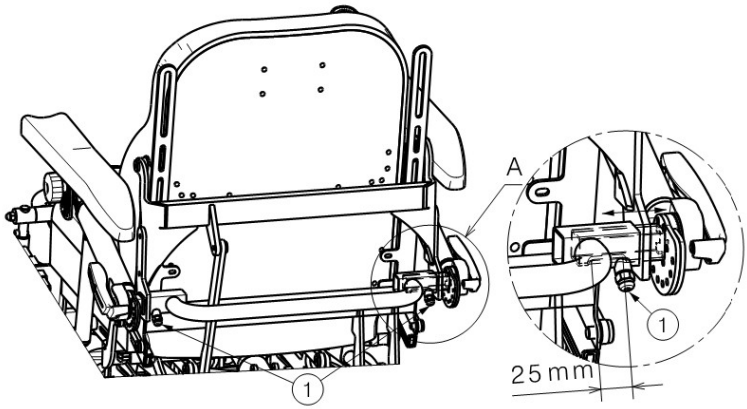

3.2.3. Armstützenlänge

Die Teleskoparmstütze lässt sich wie folgt in 6 Positionen einstellen:

1. Schneiden Sie ggf. die Kabelbinder durch, mit denen das Stromkabel der Konsole befestigt ist.
2. Lösen Sie die Inbusschraube (33).
3. Schieben Sie das innere Rohr (34) auf die gewünschte Länge hinein/ heraus.
4. Setzen Sie die Inbusschraube (33) ein und ziehen Sie sie fest an.
5. Wiederholen Sie dies für die zweite Armlehne.
6. Achten Sie darauf, dass beide Armstützen dieselbe Länge haben.
7. Kontrollieren Sie, ob beide Armstützen sicher fixiert sind.
8. Befestigen Sie das Kabel mit Kabelbindern.

3.2.4. Niedrigste und höchste Winkelstellung der Armstütze

⚠ VORSICHT

Verletzungsgefahr

- Benutzen Sie stets zwei Inbusschrauben und zwei Einstelllöcher, um die Armstütze zu fixieren. Überschreiten Sie keinesfalls die maximale Winkeleinstellung (Löcher).

So ändern Sie die Endposition des Drehwinkels:

1. Halten Sie die Armstütze fest und entfernen Sie die beiden Inbusschrauben (35).
2. Drehen Sie die Armstützenhalterung an der Rastklemme (36).
3. Achten Sie darauf, dass die Löcher des inneren und äußeren Klemmenteils miteinander ausgerichtet sind.
4. Setzen Sie die beiden Inbusschrauben wieder ein und ziehen Sie sie fest.
5. Wiederholen Sie dies für die zweite Armlehne.
6. Achten Sie darauf, dass beide Armstützen dieselbe Endposition haben.
7. Kontrollieren Sie, ob beide Rastklemmen (36) sicher fixiert sind.

3.2.5. Bedienkonsole

3.2.5.1. Montageposition links oder rechts

1. Schneiden Sie die Kabelbinder durch und trennen Sie das Stromkabel von der Bedienkonsole ab.
2. Halten Sie die Steuerung an der Halterung (3) fest, während Sie die M6 Inbusschraube (41) entfernen.

3. Lösen Sie die Sechskantmutter (42) und entfernen Sie den Schaft (43) aus der Armstütze.
4. Setzen Sie den Schaft (43) in die andere Armstütze ein und fixieren Sie ihn mit der Sechskantmutter (42).
5. Befestigen Sie die Steuerungshalterung (3) mit der Inbusschraube (41) am Schaft (43).
6. Kontrollieren Sie, ob alle Verbindungen korrekt gesichert sind.
7. Führen Sie das Kabel zur Bedienkonsole schließen Sie es dort an.
8. Befestigen Sie das Kabel mit Kabelbindern auf der Rückseite des Rollstuhlrahmens und an der Armstütze. Achten Sie darauf, dass das Kabel lang genug ist, damit Anpassungen an Armstütze und Konsole möglich sind.

3.2.5.2. Bedienkonsolenhöhe

Die Höhe der Bedienkonsole kann je nach Schafttyp in 2+4 Positionen oder 6+4 Positionen angepasst werden:

1. Halten Sie die Steuerung fest, während Sie die M6 Inbusschraube (41) lösen.
2. Bewegen Sie die Steuerungshalterung (3) auf dem Schaft (43) nach oben/unten und ziehen Sie dann die Inbusschraube (41) wieder an.
3. Passen Sie ggf. die Höhe der Konsole auf dieselbe Weise am Schaft (45) an und fixieren Sie sie mit der Inbusschraube (44).
4. Kontrollieren Sie, ob alle Verbindungen korrekt gesichert sind.
5. Führen Sie das Kabel zur Bedienkonsole schließen Sie es dort an.

3.2.6. Fußplattenhöhe

⚠ WARNUNG

Gefahr von Personen- oder Sachschäden

- Achten Sie vor dem Verwenden des Rollstuhls, dass der Fußplatte ordnungsgemäß befestigt is.
- Achten Sie darauf, dass die Fußstützen den Boden nicht berühren. Achten Sie auf einen Sicherheitsabstand von 60 mm zum Boden.

Stellen Sie die Höhe der Fußplatte wie folgt ein (7 verschiedene Positionen: Bereich 156 mm: Schritte von 26 mm):

1. Lösen und entfernen Sie die Schrauben (1) und (2).
2. Bewegen Sie die Fußplatte auf die gewünschte Höhe.
3. Ziehen Sie die Schrauben wieder fest.

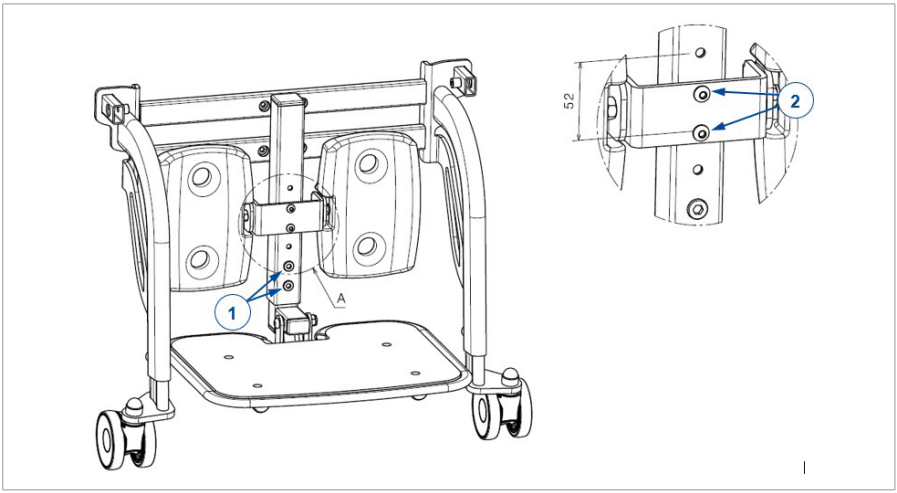

3.2.7. Wadenstützenhöhe

Die Höhe der Wadenplatten wird wie folgt eingestellt (3 verschiedene Positionen: Bereich 52 mm, Schritte von 26 mm):

1. Neigen Sie die Fußplatte mithilfe der Bedieneinheit.
2. Lösen und entfernen Sie die Schrauben (2).

3. Stellen Sie die Wadenplatten auf eine angenehme Höhe ein.
4. Ziehen Sie die Schrauben wieder fest.

3.2.8. Wadenplattenbreite

Stellen Sie die Breite der Wadenplatten wie folgt ein (2 verschiedene Positionen in einem Bereich von 15 mm):

1. Neigen Sie die Fußplatte mithilfe der Bedieneinheit.
2. Lösen Sie die Schrauben (1) auf der Rückseite der Wadenplatten.
3. Stellen Sie die Wadenplatten auf eine angenehme Breite ein.
4. Ziehen Sie die Schrauben wieder fest.

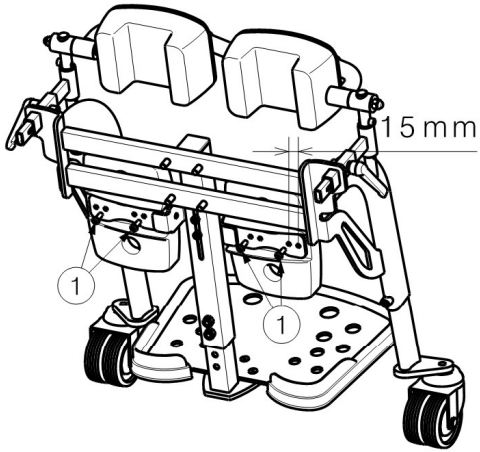

3.2.9. Kniesicherung-Höhe

Die Höhe der Kniesicherung wird wie folgt eingestellt (Bereich 60 mm: Schritte von 20 mm):

1. Lösen Sie die Zwei Schrauben (1) auf beiden Seiten.
2. Positionieren Sie den Kniesicherung in der gewünschten Höhe, indem Sie die beiden Schrauben in einem anderen Loch anbringen. Achten Sie darauf, dass die Schrauben auf beiden Seiten im gleichen Loch angebracht sind.
3. Ziehen Sie die Schrauben wieder fest.

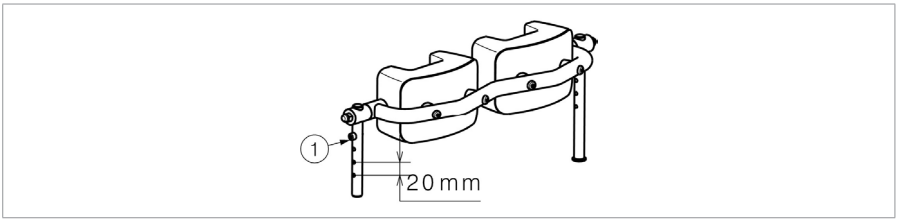

3.2.10. Stützräder

⚠ WARNUNG

Verletzungsgefahr

- Achten Sie vor dem Verwenden des Rollstuhls, dass des Stützrädern ordnungsgemäß befestigt sind.
- Vergewissern Sie sich, dass sich die Stützräder auf dem Boden befinden und in derselben Höhe angebracht sind.

Die Stützräder können in 6 verschiedenen Positionen angebracht werden (Bereich: 100 mm, Schritte von 20 mm):

1. Lösen Sie die Sechskantschraube (1).
2. Verschieben Sie das Stützrad (2) in die gewünschte Höhe.
3. Ziehen Sie die Sechskantschraube (1) wieder fest.

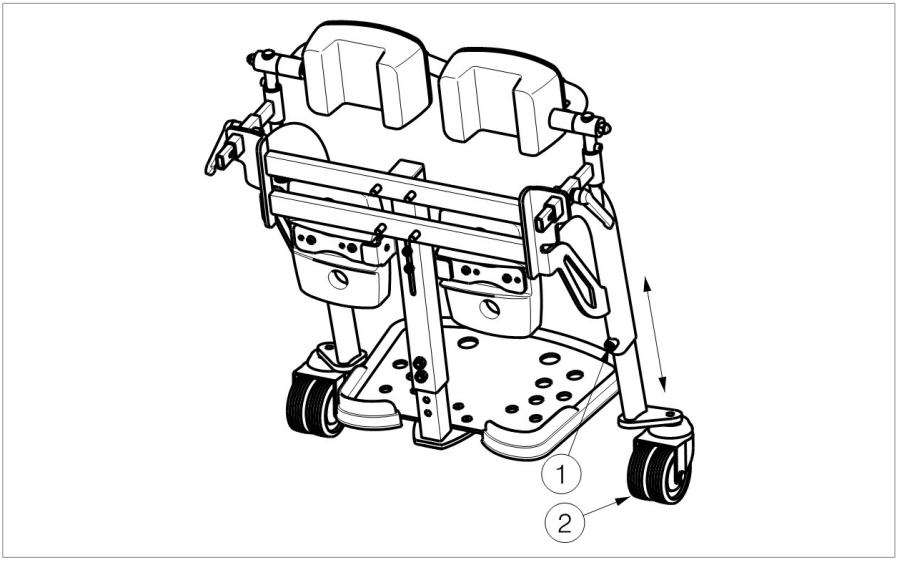

3.3. Akkuwechsel

VORSICHT

Gefahr von Personen- oder Sachschäden

- Die Akkus dürfen nur von geschultem Personal ausgetauscht werden.
- Vermeiden Sie jeden Kontakt mit der Säure in den Akkus.
- Nehmen Sie den Akkuwechsel in einem gut belüfteten Raum vor.
- Achten Sie darauf, dass die Lüftungslöcher im Akkugehäuse frei von Verunreinigungen sind.
- Lesen Sie zunächst die entsprechenden Anweisungen im Benutzerhandbuch, bevor Sie die Akkus aufladen.
- Halten Sie keine Finger zwischen die Akkus und das Akkugehäuse.

Tauschen Sie beide Akkus gleichzeitig aus und ersetzen Sie sie durch andere desselben Typs wie denjenigen, der im Rollstuhl benutzt wurde. Sollte dies nicht möglich sein, wenden Sie sich an die nächstgelegene Vermeiren-Vertretung.

1. Schalten Sie den Rollstuhl AUS.
2. Nehmen Sie die vordere Batterieabdeckung ab, indem Sie die beiden Knöpfe oben und den Knopf unten entfernen.
3. Schieben Sie die Platte mit dem Powermodul zur Seite indem Sie die Schrauben in den oberen Ecken lösen und entfernen. Sie können jetzt die Batterien erreichen.

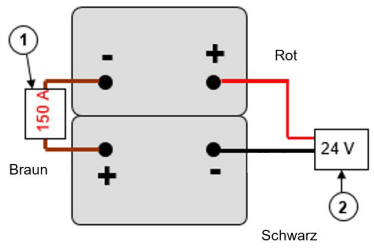

Akkuanschlüsse

1. Sicherung
2. Stecker (elektronisches System)

3.4. Reifen- oder Radwechsel

⚠ VORSICHT

Gefahr von Personen- oder Sachschäden

- Achten Sie darauf, dass die Luft vollständig aus dem Reifen abgelassen ist, bevor Sie ihn abnehmen.
- Benutzen Sie einen Holzblock und eine Hebevorrichtung, um den Rollstuhl anzuheben. Platzieren Sie die Hebevorrichtung immer unter dem unteren Rahmen, keinesfalls unter anderen Teilen.
- Stellen Sie sicher, dass keine Körperteile, der Schlauch oder andere Gegenstände zwischen Reifen und Felge eingeklemmt werden.
- Gehen Sie behutsam vor, um die Felge nicht zu beschädigen.

1. Ersetzen Sie den Schlauch und ggf. auch den Reifen.
2. Pumpen Sie den Reifen mit einem Pumpgerät auf, das den Bestimmungen entspricht und über eine Druckanzeige in „bar“ verfügt.
3. Stellen Sie sicher, dass der Druck korrekt ist, siehe die Druckanzeige auf den Reifen.

3.4.1. Antriebsräder

ℹ Falls ein Reifen ausgewechselt werden muss, überprüfen Sie bitte zunächst, welcher Reifentyp montiert ist. Bei einem Reifen mit Linienprofil dürfen linker und rechter Reifen nicht vertauscht werden.

1. Heben Sie das Antriebsrad mit einer Hebevorrichtung vom Boden ab.
2. Lösen Sie die Inbusschrauben (24) und nehmen Sie das Rad ab.
3. Öffnen Sie das Reifenventil und drücken Sie darauf, um die Luft abzulassen.
4. Lösen Sie die 5 Inbusschrauben, die die beiden Felgenhälften (auf dem inneren Felgenteil) miteinander verbinden.
5. Trennen Sie die Felgenhälften und holen Sie den Schlauch aus dem Reifen heraus.
6. Pumpen Sie den neuen oder reparierten Schlauch etwas auf.
7. Setzen Sie den Schlauch in den Reifen ein.
8. Bringen Sie die beiden Felgenhälften wieder am Reifen an. Achten Sie darauf, das Schlauchventil durch die Öffnung in der Felge zu führen.

9. Verbinden Sie die Felgenhälften mit den Inbusschrauben. Ziehen Sie sie mit der Hand an.
10. Pumpen Sie den Reifen mit dem korrekten Druck auf (siehe Angabe auf dem Reifen).
11. Entfernen Sie Schmiere und andere Verunreinigungen vom Gewinde der 5 Inbusschrauben. Tragen Sie einen Schraubenkleber (z. B. Loctite) auf diese Schrauben auf.
12. Bringen Sie das Rad wieder an.
13. Senken Sie die Hebevorrichtung ab.
14. Kontrollieren Sie, ob die Inbusschrauben sicher fixiert sind.

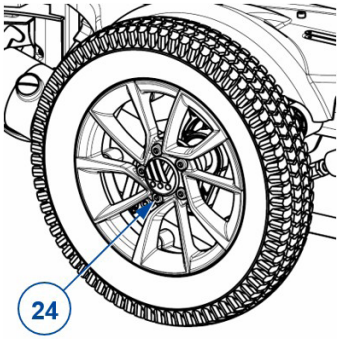

3.4.2. Lenkräder

3.4.2.1. Demontage

1. Lösen Sie die Schraube an der Lenkrollenachse (25) und entfernen Sie diese aus der Lenkrollengabel.
2. Lassen Sie die Luft aus dem Reifen ab, indem Sie leicht auf den Ventilstift drücken.
3. Lösen Sie die 5 Schrauben, die die beiden Felgenhälften zusammenhalten (26).
4. Trennen Sie die Felgenhälften.

3.4.2.2. Aufbau

1. Setzen Sie den teilweise aufgepumpten Schlauch in den Reifen ein.
2. Führen Sie die beiden Hälften durch den Reifen wieder zusammen und verbinden Sie sie mit den 5 Befestigungsschrauben, um die Felge (26) fertig zu montieren.
3. Achten Sie darauf, das Schlauchventil durch die Öffnung in der Felge zu führen.
4. Setzen Sie das Rad wieder in die vordere Radgabel (25) ein und pumpen Sie den Reifen auf.

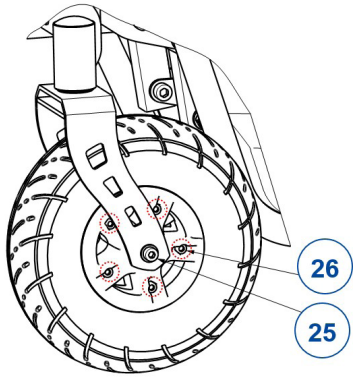

Sommario

Premessa **76**

1. Questo prodotto **78**

2. Oggetto della fornitura **79**

3. Montaggio e regolazioni **80**

3.1. Attrezzi 80
3.2. Regolazione della carrozzina in funzione all'utente 81
3.3. Sostituzione delle batterie 89
3.4. Sostituzione delle ruote o degli pneumatici 90

Premessa

Questo manuale di installazione viene fornito a supporto delle attività di installazione e riparazione di questa carrozzina elettrica. Leggerlo attentamente. Per eventuali ulteriori domande successive alla lettura di questo manuale, rivolgersi a Vermeiren.

Le informazioni contenute in questo manuale sono valide per le seguenti carrozzine:

- Forest 3 SU

Nota importante

Le immagini del prodotto vengono utilizzate per chiarire le istruzioni. I dettagli del prodotto mostrato possono essere diversi da quelli del prodotto in uso.

Informazioni disponibili

Sul sito Web di Vermeiren, all'indirizzo http://www.vermeiren.com/, è sempre disponibile la versione più recente delle informazioni contenute in questo manuale. Visitare con regolarità tale sito per verificare l'esistenza di eventuali aggiornamenti.

Le persone ipovedenti possono scaricare la versione elettronica di questo manuale e farlo leggere da un software applicativo di sintesi vocale.

	Manuale di istruzioni Per l'utente e il rivenditore specializzato
	Manuale d'uso della console di comando adottata e del caricabatterie. Per l'utente e il rivenditore specializzato
	Istruzioni di installazione Per il rivenditore specializzato
	Manuale di assistenza per le sedie a rotelle Per il rivenditore specializzato

	Disegni dei componenti (di ricambio) Per il rivenditore specializzato
	Dichiarazione di conformità CE

1. Questo prodotto

1. Schienale
2. Braccioli
3. Imbottitura dei braccioli
4. Console di comando
5. Sedile
6. Cintura di sicurezza
7. Cinghia toracica
8. Appoggiagambe
9. Pedane
10. Ruote direttrici (Ruote anteriori)
11. Ruote motrici (Ruote posteriori)
12. Protezione per le ginocchia
13. Ruote di stabilizzazione
14. Motori elettrici di trazione
15. Alloggiamento della batteria
16. Luce anteriore (opzionale)
17. Luce posteriore (opzionale)

18. Protezione antiribaltamento
19. Targhetta di identificazione

2. Oggetto della fornitura

Gli articoli riportati di seguito fanno parte della fornitura standard.

- Telaio con braccioli, unità di comando, ruote anteriori e posteriori, sedile e schienale
- Poggiapiedi
- 1 pedana (incl. protezione per ginocchia e ruote di stabilizzazione)
- Cinghia toracica
- Batterie
- Caricabatterie
- Attrezzi
- Manuale d'uso dei seguenti elementi:
  - carrozzina
  - Console di comando
  - Caricabatterie
- Opzioni

Prima dell'uso, verificare che siano presenti tutti gli articoli e che nessuno di essi sia danneggiato.

Si noti che la configurazione di base può differire nei diversi Paesi europei. Rivolgersi al proprio rivenditore specializzato.

3. Montaggio e regolazioni

ATTENZIONE

Rischio di lesioni o di danni

- Utilizzare soltanto le componenti descritte in questo manuale.
- Utilizzare soltanto i componenti descritti in questo manuale.
- Utilizzare esclusivamente ricambi o componenti sostitutivi originali approvati da Vermeiren.
- Evitare l'accesso di estranei all'area di lavoro.
- Per evitare cadute, mantenere pulita e in ordine l'area di (s)montaggio.
- Raccogliere in una scatola o in un sacco tutti i componenti di piccole dimensioni.
- Quando si (s)monta e si utilizza la carrozzina, accertarsi che nessun oggetto o parte del corpo venga schiacciato fra i componenti in movimento. Prestare particolare attenzione alla posizione dei cavi.
- Prima di eseguire qualunque regolazione meccanica, spegnere la carrozzina e accertarsi che la leva di ruota liberi di trovi nella posizione frenata.
- Prima di mettersi in movimento, accertarsi che tutte le viti siano serrate a fondo.
- Eventuali modifiche del software sono consentite soltanto se apportate da personale competente tenendo conto dell'utente e dell'ambiente di utilizzo (stabilità, accelerazione, uso al coperto/all'aperto e così via).

Leggere il manuale di istruzioni della carrozzina selezionata. Prestare attenzione ai dettagli tecnici e ai limiti dell'uso previsto. Per ulteriori informazioni, contattate Vermeiren Italia srl.

3.1. Attrezzi

Per (s)montare e regolare la carrozzina sono necessari i seguenti attrezzi:

- Chiave da n. 10 a n. 13
- Chiavi a brugola n. 4, 5 e 6
- Cacciavite

3.2. Regolazione della carrozzina in funzione all'utente

3.2.1. Profondità del sedile

La carrozzina consente di regolare la profondità del sedile in 4 diverse posizioni con un intervallo complessivo di 75 mm (incrementi fissi di 25 mm).

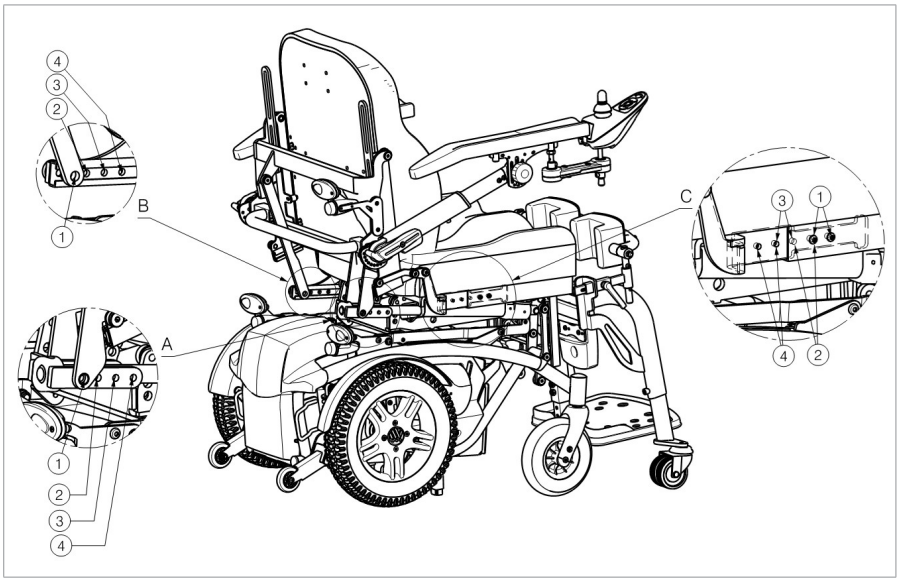

3.2.1.1. Dettaglio A: Regolazione del motore schienale.

1. Allentare la vite del motore schienale.
2. Muovere il motore all'indietro o in avanti fino a raggiungere la posizione desiderata: Accertarsi che i fori siano sovrapposti e che sia possibile inserire le viti nel telaio.
3. Serrare nuovamente a fondo la vite a brugola.

3.2.1.2. Dettaglio B: Regolazione della guida telescopica.

1. Allentare la vite della guida telescopica.
2. Muovere la guida telescopica all'indietro o in avanti fino a raggiungere la posizione desiderata: accertarsi che i fori siano sovrapposti e che sia possibile inserire la vite nel telaio.
3. Serrare nuovamente a fondo la vite a brugola.

3.2.1.3. Dettaglio C: Regolazione del telaio seduta.

1. Allentare le due viti su ciascun lato del telaio.
2. Tirare il sedile all'indietro o in avanti fino a raggiungere la posizione desiderata: Accertarsi che i fori siano sovrapposti e che sia possibile inserire le viti nel telaio.
3. Serrare nuovamente a fondo la vite a brugola.

Foro	Profondità del sedile
1	470 mm
2	445 mm
3	420 mm
4	395 mm

3.2.2. Distanza fra i braccioli

Regolare la larghezza dei braccioli come indicato di seguito (intervallo di 25 mm: senza incrementi fissi / su ciascun lato):

1. Rimuovere la vite (1) sul retro della carrozzina, appena sotto il telaio del sedile.
2. Regolare la distanza fra i braccioli in modo che sia confortevole.
3. Accertarsi che i braccioli siano nella stessa posizione su entrambi i lati del sedile.

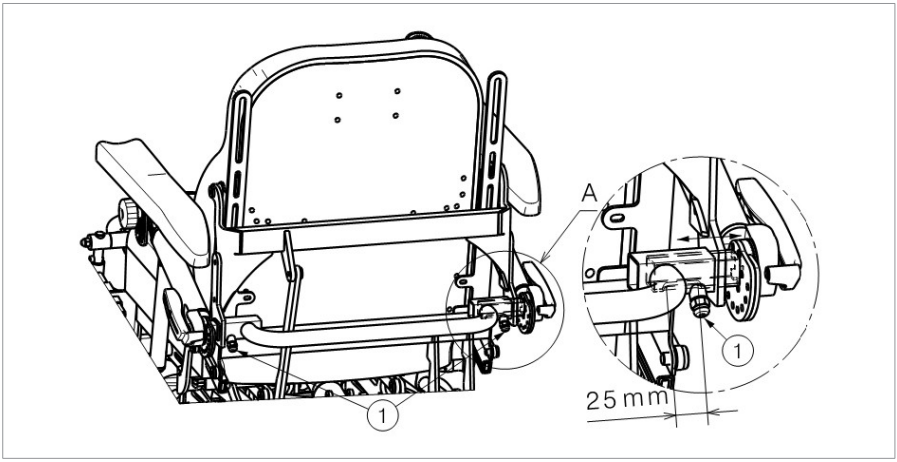

3.2.3. Lunghezza dei braccioli

È possibile regolare il bracciolo telescopico su 6 posizioni. A tale scopo, procedere come segue:

1. Se necessario, tagliare le fascette fermacavo che trattengono il cavo di alimentazione della console.
2. Allentare la vite a brugola (33).
3. Fare scorrere verso l'interno/esterno il tubo interno (34) fino alla lunghezza desiderata.
4. Inserire e serrare correttamente la vite a brugola (33).
5. Ripetere l’operazione per il secondo bracciolo.
6. Accertarsi che entrambi i braccioli abbiano la stessa lunghezza.
7. Accertarsi che entrambi i braccioli siano fissati saldamente.
8. Fissare il cavo con le fascette fermacavo.

3.2.4. Angolazione massima e minima del bracciolo

⚠ ATTENZIONE

Rischio di lesioni

- Serrare sempre il bracciolo utilizzando due bulloni a bugola e due fori di regolazione. Non superare mai (i fori per) la massima regolazione angolare.

Per modificare la posizione finale dell'angolo di rotazione, procedere come segue:

1. Sostenere il bracciolo e rimuovere le due viti a brugola (35).
2. Ruotare il supporto del bracciolo a livello del morsetto dentato (36).
3. Accertarsi che i fori della parte interna del morsetto si trovino in corrispondenza di quelli della sua parte esterna.
4. Reinserire e serrare i due bulloni a brugola.
5. Ripetere l’operazione per il secondo bracciolo.
6. Accertarsi che entrambi i braccioli si trovino nella stessa posizione finale.
7. Accertarsi che entrambi i morsetti dentati (36) siano fissati saldamente.

3.2.5. Console di comando

3.2.5.1. Posizione di montaggio a destra o a sinistra

1. Tagliare le fascette fermacavo e scollegare il cavo di alimentazione dalla console di comando.
2. Rimuovere la vite a brugola M6 (41) trattenendo allo stesso tempo l'unità di comando e il suo supporto (3).
3. Allentare il dado esagonale (42) e smontare l'asta (43) dal bracciolo.
4. Montare l'asta (43) sull'altro bracciolo e bloccarla con il dado esagonale (42).
5. Montare il supporto (3) dell'unità di comando sull'asta (43) utilizzando la vite a brugola (41).
6. Accertarsi che tutti i collegamenti siano fissati saldamente.
7. Guidare il cavo e collegarlo alla console di comando.
8. Fissare il cavo al bracciolo e al lato posteriore del telaio secondario della carrozzina servendosi di fascette fermacavo. Accertarsi che la lunghezza del cavo sia sufficiente per consentire la regolazione del bracciolo e della console.

3.2.5.2. Altezza della console di comando

A seconda del tipo di asta, è possibile regolare l'altezza della console di comando su 2+4 o 6+4 posizioni:

1. Rimuovere la vite a brugola M6 (41) trattenendo allo stesso tempo l'unità di comando.
2. Spostare il supporto (3) di tale unità verso l'alto / il basso lungo l'asta (43) e montare la vite a brugola (41).
3. Se necessario, regolare in modo analogo l'altezza della console sull'asta (45) e bloccarla con la vite a brugola (44).
4. Accertarsi che tutti i collegamenti siano fissati saldamente.
5. Guidare il cavo e collegarlo alla console di comando.

3.2.6. Altezza della pedana

⚠ AVVERTENZA

Rischio di lesioni o di danni

- Prima di utilizzare la carrozzina, assicurarsi che la pedana sia fissata saldamente.
- Accertarsi che i poggiapiedi non vengano a contatto con il suolo. Mantenere una distanza minima di sicurezza di 60 mm dal suolo.

Regolare l'altezza della pedana come indicato di seguito (7 posizioni diverse in un intervallo di 156 mm: ogni 26 mm):

1. Allentare e rimuovere i fissaggi del viti (1) e (2).
2. Regolare il pedana all'altezza desiderata.
3. Serrare nuovamente le viti.

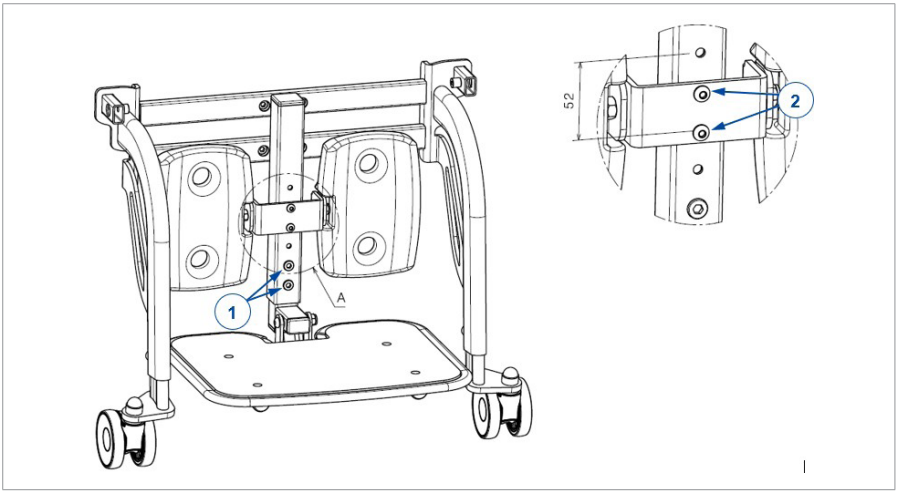

3.2.7. Altezza dei poggiapolpacci

Regolare l'altezza dell’appoggia polpacci come indicato di seguito (3 posizioni diverse: intervallo 52 mm, ogni 26 mm):

1. Inclinare la pedana utilizzando l'unità di comando.
2. Allentare e rimuovere i fissaggi del viti (2).
3. Regolare l'altezza dell’appoggia polpacci in una posizione confortevole per il paziente.
4. Serrare nuovamente le viti.

3.2.8. Larghezza dell’appoggia polpacci

Regolare la larghezza dell'appoggia polpacci come indicato di seguito (2 posizioni diverse in un intervallo di 15 mm):

1. Inclinare la pedana utilizzando l'unità di comando.
2. Allentare le viti (1) situate sotto il’appoggia polpacci.

3. Regolare la larghezza dell’appoggia polpacci in una posizione confortevole per il paziente.
4. Serrare nuovamente le viti.

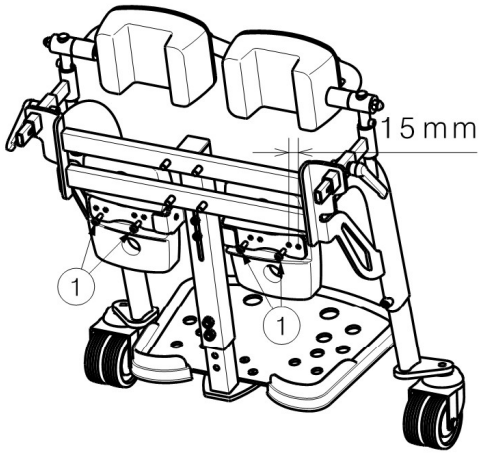

3.2.9. Altezza della protezione per le ginocchia

Regolare l'altezza della protezione per le ginocchio come indicato di seguito (intervallo di 60 mm con incrementi di 20 mm):

1. Allentare le due viti (1) su entrambi i lati.
2. Regolate la protezione delle ginocchia all’altezza desiderata fissando le viti nel foro prescelto. Controllate che le viti siano fissate alla stessa altezza in entrambi i lati.
3. Serrare nuovamente le viti.

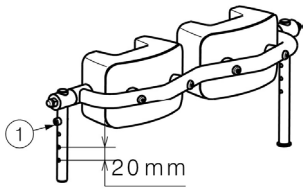

3.2.10. Ruote di stabilizzazione

⚠ AVVERTENZA

Rischio di lesioni

- Prima di utilizzare la carrozzina, assicurarsi che le ruote di stabilizzazione siano serrate saldamente con lo strumento appropriato.
- Assicurarsi che le ruote di stabilizzazione siano appoggiate al terreno ed alla stessa altezza.

Le ruote di stabilizzazione possono essere regolate in 6 posizioni differenti (range: 100 mm, incrementi di 20 mm):

1. Allentare le viti esagonali a brugola (1).
2. Regolare le ruote di stabilizzazione (2) all'altezza desiderata.
3. Serrare nuovamente le viti esagonali a brugola (1).

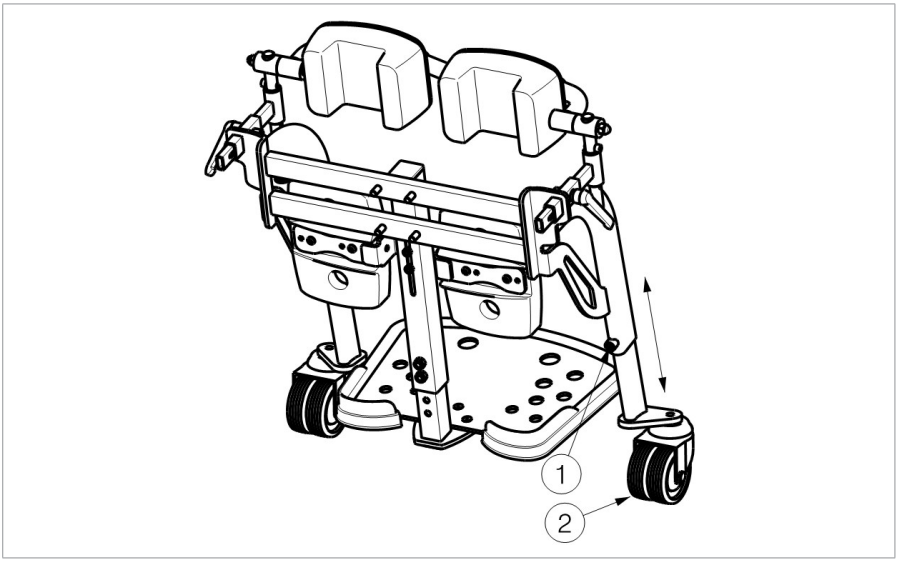

3.3. Sostituzione delle batterie

ATTENZIONE

Rischio di lesioni o di danni

- La sostituzione delle batterie deve essere effettuata esclusivamente da personale in possesso di un'opportuna formazione.
- Evitare il contatto con l'acido delle batterie.
- Effettuare la sostituzione delle batterie in un locale ben ventilato.
- Accertarsi che i fori di ventilazione dell'alloggiamento delle batterie non siano contaminati in alcun modo.
- Prima di ricaricare le batterie, leggere le istruzioni per la ricarica contenute nel manuale d'uso.
- Non introdurre le dita fra le batterie e il loro alloggiamento.

Sostituire contemporaneamente entrambe le batterie con unità dello stesso tipo di quelle utilizzate nella carrozzina. Se ciò non è possibile, rivolgersi alla più vicina sede Vermeiren.

1. Spegnere la carrozzina.
2. Togliere il coperchio anteriore della batteria rimuovendo le due monopole nella parte superiore e la manopola nella parte inferiore.
3. Spostare lateralmente la piastra con la centralina allentando e rimuovendo le viti negli angoli superiori. Ora è possibile raggiungere le batterie.

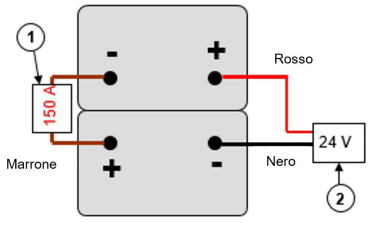

Collegamenti delle batterie

1. Fusibile
2. Spinotto (sistema elettronico)

3.4. Sostituzione delle ruote o degli pneumatici

⚠ ATTENZIONE

Rischio di lesioni o di danni

- Prima di rimuovere uno pneumatico, verificare che ne sia stata fatta fuoriuscire tutta l'aria.
- Sollevare la carrozzina con un cric e un blocco di legno. Posizionare sempre il cric sotto il telaio inferiore, mai sotto altri componenti.
- Accertarsi che nessuna parte del corpo, né la camera d'aria o altri oggetti, vengano schiacciati fra lo pneumatico e il cerchio.
- Procedere con cautela, per evitare di danneggiare il cerchio.

1. Sostituire la camera d'aria e, se necessario, anche il copertone.
2. Gonfiare lo pneumatico con un'apparecchiatura di gonfiaggio a norma di legge, che indichi la pressione in "bar".
3. Verificare che la pressione sia corretta, facendo riferimento all'indicazione riportata sugli pneumatici.

3.4.1. Ruote motrici

ℹ Se occorre sostituire uno pneumatico, verificare preventivamente il tipo montato. Nel caso degli pneumatici con profilo rigato, non scambiare lo pneumatico destro con quello sinistro.

1. Sollevare la ruota motrice da terra servendosi di un cric.
2. Rimuovere le viti a brugola (24) e separare la ruota dalla flangia.
3. Aprire la valvola dello pneumatico ed esercitare sulla stessa una leggera pressione per rilasciare l'aria.
4. Allentare le 5 viti che uniscono le due metà del cerchio (situate sulla metà interna del medesimo).
5. Separare le due metà del cerchio ed estrarre la camera d'aria dal copertone.
6. Gonfiare parzialmente la camera d'aria nuova o riparata.
7. Inserire la camera d'aria nel copertone.
8. Reinserire nel copertone le due metà del cerchio. Verificare che la valvola della camera d'aria sporga dall'apertura presente nel cerchio.

9. Unire le due metà del cerchio con le viti a brugola. Serrare manualmente.
10. Gonfiare lo pneumatico alla pressione corretta, facendo riferimento all'indicazione riportata sul medesimo.
11. Rimuovere il grasso o gli eventuali altri contaminanti dalla filettatura delle 5 viti a brugola della flangia. Applicare a tali viti un adesivo frenafiletti (ad esempio Loctite).
12. Montare la ruota sulla flangia.
13. Abbassare il cric.
14. Accertarsi che le viti a brugola siano serrate saldamente.

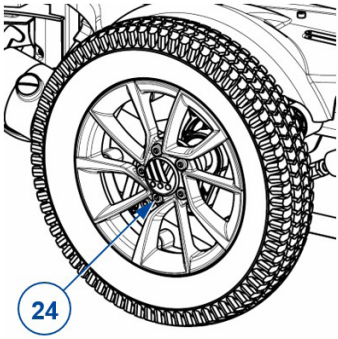

3.4.2. Ruote direttrici

3.4.2.1. Smontaggio

1. Allentare la vite presente sull’assale (25) della ruota direttrice e rimuovere quest’ultima dalla sua forcella.
2. Fare fuoriuscire l'aria dalla ruota direttrice esercitando una leggera pressione sullo spillo della valvola.
3. Allentare le 5 viti (26) che tengono unite le due parti del cerchio.
4. A questo punto, separare le due parti del cerchio.

3.4.2.2. Montaggio

1. Inserire nel copertone la camera d'aria gonfiata parzialmente.
2. Collegare le due parti del cerchio attraverso lo pneumatico e unirle con le 5 viti di collegamento (26).
3. Verificare che la valvola sporga dall'apposita apertura presente nel cerchio.
4. Reinserire la ruota anteriore nella forcella (25) e gonfiarla.

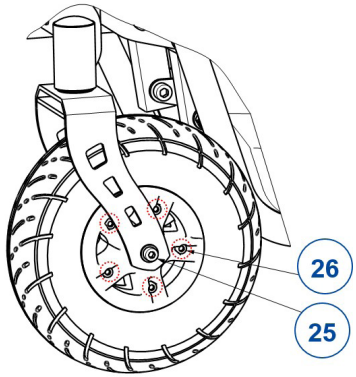

Índice

Introducción **94**

1. El producto **96**

2. Paquete de entrega **97**

3. Montaje y ajustes **98**

3.1. Herramientas 98
3.2. Ajustar la silla de ruedas al usuario 99
3.3. Cambiar las baterías 107
3.4. Cambiar ruedas o neumáticos 108

Introducción

Le ofrecemos este manual de instalación para ayudarle con la instalación y cualquier reparación de esta silla de ruedas eléctrica. Por favor léalo detenidamente. Si todavía tiene alguna duda después de leer este manual, contacte con Vermeiren.

La información contenida en este manual es aplicable a la(s) siguiente(s) silla(s) de ruedas:

- Forest 3 SU

Nota importante

Hay imágenes del producto para ayudar a explicar las instrucciones. Los detalles del producto mostrado pueden variar con su producto.

Información disponible

En nuestro sitio web http://www.vermeiren.com/ siempre encontrará la versión más reciente de la información en este manual. Consulte este sitio web de manera regular para estar al tanto de posibles actualizaciones.

Las personas con discapacidad visual pueden descargarse la versión electrónica del manual y utilizar un software de síntesis de voz para poder oír su contenido.

	Manual de instrucciones Para el usuario y el distribuidor especializado
	Manual de usuario del panel de control aplicado y del cargador de batería Para el usuario y el distribuidor especializado
	Instrucciones de instalación Para el distribuidor especializado
	Manual de mantenimiento para sillas de ruedas Para el distribuidor especializado

	Esquemas de las piezas (de recambio) Para el distribuidor especializado
	Declaración CE de conformidad

1. El producto

1. Respaldo
2. Reposabrazos
3. Almohadillas del reposabrazos
4. Panel de control
5. Asiento
6. Cinturón de seguridad
7. Cincha de seguridad de pecho
8. Reposapiernas
9. Paletas
10. Ruedas de dirección (Ruedas delanteras)
11. Ruedas de tracción (Ruedas traseras)
12. Soporte de rodillas
13. Ruedas de soporte
14. Motores de accionamiento
15. Carcasa de la batería
16. Luz delantera (opcional)
17. Luz trasera (opcional)

18. Antivuelco
19. Placa de identificación

2. Paquete de entrega

Los siguientes objetos forman parte de la entrega.

- Bastidor con reposabrazos, controlador de operación, ruedas delanteras y traseras, asiento y respaldo
- Reposapiés
- 1 paleta (incl. sujeción de la rodilla/de las piernas y ruedas de soporte)
- Cincha de seguridad de pecho
- Baterías
- Cargador de batería
- Herramientas
- Manual del usuario de:
  - la silla de ruedas
  - Panel de control
  - Cargador de batería
- Opciones

Antes del uso, compruebe que todo viene incluido y que ninguna de las piezas esté dañada.

Téngase en cuenta que la configuración básica puede variar en diferentes países de Europa. Consulte con su distribuidor especializado al respecto.

3. Montaje y ajustes

⚠ PRECAUCIÓN

Riesgo de lesiones o daños

- Utilizar solo la configuración descrita en este manual.
- Sólo utilizar las piezas descritas en este manual.
- Utilizar solo piezas originales y piezas de repuesto aprobadas por Vermeiren.
- Evitar que entren personas ajenas a la zona de trabajo.
- Mantener la zona de (des)montaje limpia y recogida para evitar caídas.
- Colocar todas las piezas pequeñas en una caja o bolsa.
- Mientras se (des)monta y utiliza la silla de ruedas, asegurarse de que no se queden atrapados objetos o partes del cuerpo entre las piezas móviles. Prestar particular atención a la posición de los cables.
- Apagar la silla de ruedas antes de realizar cualquier ajuste mecánico y asegurarse de que la palanca de rueda libre esté en la posición de freno.
- Asegurarse de que todos los tornillos estén bien fijados antes de ir con la silla de ruedas.
- Los cambios al software sólo está permitido si los lleva a cabo personal debidamente cualificado, teniendo en cuenta el usuario y el entorno (estabilidad, aceleración, interior/exterior, etc.).

ⓘ Léase el manual de usuario de esta silla de ruedas. Téngase siempre en cuenta los detalles técnicos y los límites de uso previsto. Para más información, contactar con Vermeiren.

3.1. Herramientas

Para montar, ajustar y desmontar la silla de ruedas, se necesitan las siguientes herramientas:

- Llave n .º 10 a n .º 13
- Llaves Allen n.º 4 y 5
- Destornillador

3.2. Ajustar la silla de ruedas al usuario

3.2.1. Profundidad del asiento

La silla de ruedas le ofrece 4 profundidades de asiento distintas con una distancia de 75 mm (a intervalos de 25 mm).

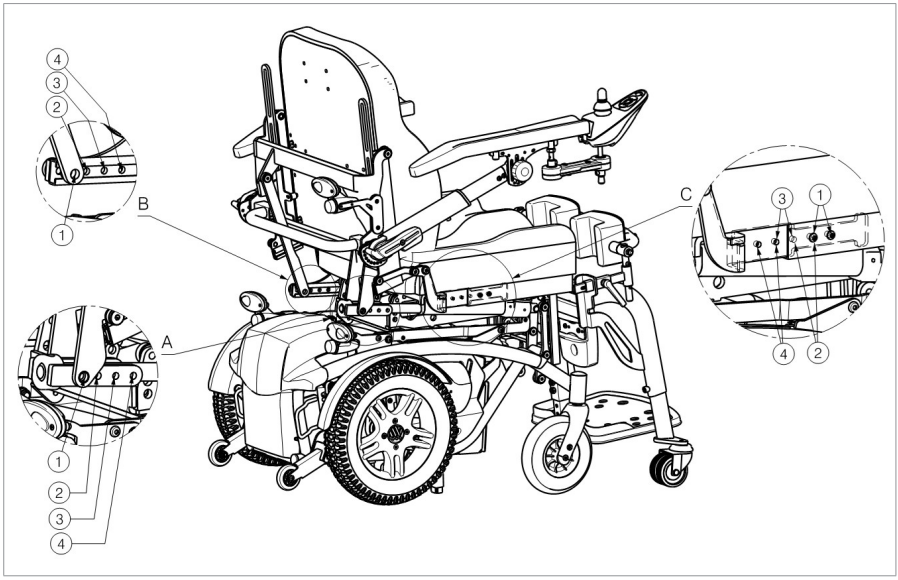

3.2.1.1. Detalle A: Ajuste el motor del respaldo

1. Afloje el tornillo del motor del respaldo.
2. Mueva el motor hacia atrás o hacia delante hasta la posición deseada, y hasta que los orificios correspondientes coincidan unos sobres los otros de forma que los tornillos de fijación puedan insertarse.
3. Volver a atornillar firmemente el tornillo Allen.

3.2.1.2. Detalle B: Ajuste de la guía telescópica

1. Afloje el tornillo de la guía telescópica.
2. Mueva la guía telescópica hacia atrás o hacia delante hasta la posición deseada, y hasta que los orificios correspondientes coincidan unos sobre los otros de forma que los tornillos de fijación puedan insertarse.
3. Volver a atornillar firmemente el tornillo Allen.

3.2.1.3. Detalle C: Mueva el chasis del asiento

1. Afloje los dos tornillos de los laterales del bastidor.
2. Tire del asiento hacia atrás o hacia delante hasta la posición deseada, y hasta que los orificios correspondientes coincidan unos sobre los otros de forma que los tornillos de fijación puedan insertarse a través del bastidor.
3. Volver a atornillar firmemente el tornillo Allen.

Orificio	Profundidad del asiento
1	470 mm
2	445 mm
3	420 mm
4	395 mm

3.2.2. Anchura entre los reposabrazos

Ajuste la anchura de los reposabrazos de la siguiente manera (distancia de 25 mm: sin intervalos/en cada lado):

1. Afloje el tornillo (1) de la parte trasera de la silla de ruedas, justo debajo del chasis del asiento.
2. Ajustar el reposabrazos a una anchura cómoda.
3. Asegurarse de que los reposabrazos están posicionados idénticamente en ambos lados del asiento.

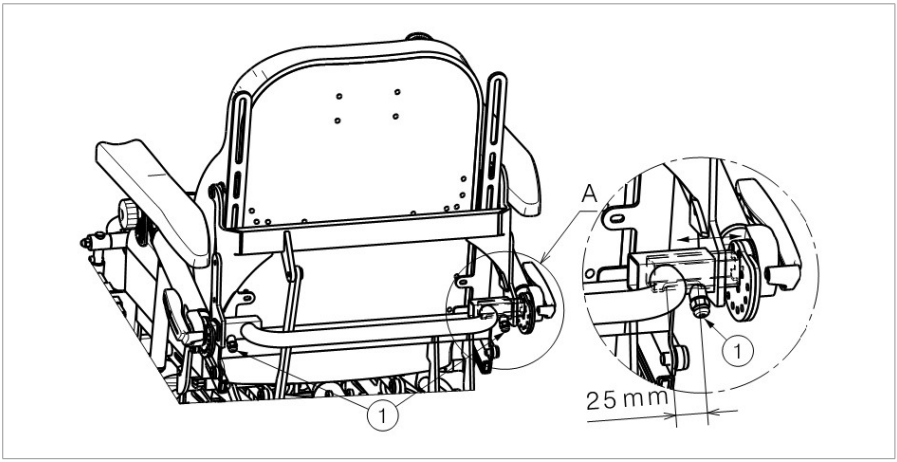

3.2.3. Longitud de los reposabrazos

El reposabrazos telescópico puede ajustarse en 6 posiciones distintas siguiendo las siguientes instrucciones:

1. Si fuera necesario, cortar las bridas que sujetan el cable de alimentación del panel de control.
2. Aflojar el tornillo Allen (33).
3. Deslizar el tubo interno (34) hacia dentro/fuera hasta alcanzar la longitud deseada.
4. Introducir tornillos Allen (33) y atornillar bien.
5. Repetir estos pasos para el segundo reposabrazos.
6. Asegurarse de que ambos reposabrazos tienen la misma longitud.
7. Asegurarse de que ambos reposabrazos estén bien fijados.
8. Atar el cable con bridas para cables.

3.2.4. Posición angular mínima y máxima del reposabrazos

⚠ PRECAUCIÓN

Riesgo de lesiones

- Utilizar siempre dos tornillos Allen y dos agujeros de ajuste para fijar el reposabrazos. No sobrepasar nunca el ajuste angular máximo (agujeros).

Para cambiar la posición final del ángulo de giro:

1. Sujetar el reposabrazos y retirar los dos tornillos Allen (35).
2. Girar el soporte del reposabrazos en la brida dentada (36).

3. Asegurarse de que los agujeros de las piezas interna y exterior de la brida coinciden.
4. Volver a insertar los dos tornillos Allen y atornillar.
5. Repetir estos pasos para el segundo reposabrazos.
6. Asegurarse de que ambos reposabrazos tienen la misma posición final.
7. Asegurarse de que ambas bridas dentadas (36) estén bien aseguradas.

3.2.5. Panel de control

3.2.5.1. Montaje en el lado izquierdo o derecho

1. Cortar las bridas del cable y desconectar el cable de alimentación del panel de control.
2. Sujetar el panel de control con su soporte (3) mientras se retira el tornillo Allen M6 (41).
3. Aflojar la tuerca hexagonal (42) y desmontar el eje (43) del reposabrazos.
4. Montar el eje (43) en el otro reposabrazos y bloquearlo con una tuerca hexagonal (42).
5. Montar el soporte del panel de control (3) con un tornillo Allen (41) en el eje (43).
6. Asegurarse de que todas las conexiones estén bien fijadas.
7. Guiar el cable y conectarlo al panel de control.
8. Atar el cable en la parte trasera del bastidor auxiliar de la silla de ruedas y en el reposabrazos con bridas para cables. Asegurarse de que el cable es lo suficientemente largo para poder realizar ajustes del reposabrazos y del panel de control.

3.2.5.2. Altura del panel de control

La altura del panel de control puede ajustarse en 2+4 posiciones, o 6+4 posiciones dependiendo del tipo de eje:

1. Sujetar el panel de control mientras se retira el tornillo Allen M6 (41).
2. Mover el soporte del panel de control (3) hacia arriba/abajo en el eje (43) y montar el tornillo Allen (41).
3. Si fuera necesario, ajustar la altura del panel de control en el eje (45) de la misma manera y fijarlo con un tornillo Allen (44).
4. Asegurarse de que todas las conexiones estén bien fijadas.
5. Guiar el cable y conectarlo al panel de control.

3.2.6. Altura de la paleta

⚠ AVISO

Riesgo de lesiones o daños

- Asegúrese de apretar correctamente la paleta antes de usar la silla de ruedas.
- Asegurarse de que los reposapiés no toquen el suelo. Mantener una distancia de seguridad mínima de 60 mm del suelo.

Ajuste la profundidad de la paleta de la siguiente manera (en 7 posiciones distintas: distancia de 156 mm: intervalos de 26 mm):

1. Afloje y extraiga los tornillos (1) y (2).
2. Ajuste la paleta a la altura deseada.
3. Volver a atornillar los tornillos.

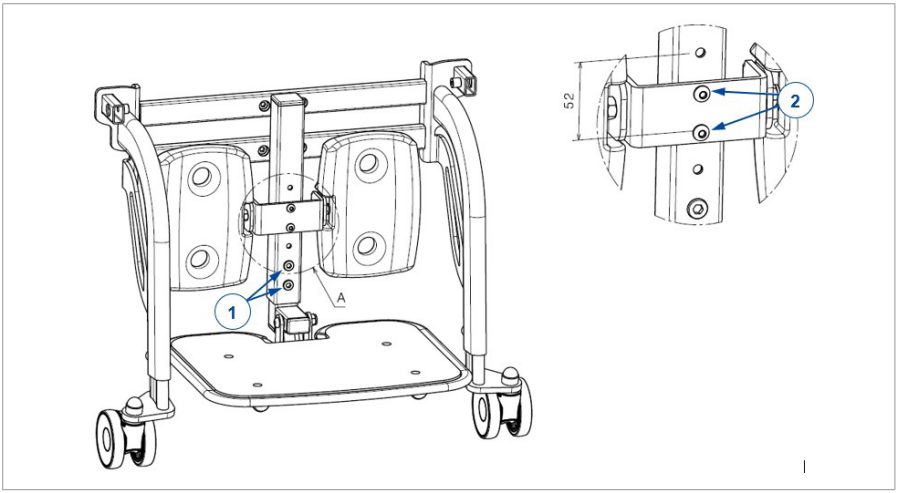

3.2.7. Altura del soporte para las pantorrillas

Ajuste la altura de los soporte para pantorrillas de la siguiente manera (en 3 posiciones distintas: distancia de 52 mm, intervalos de 26 mm):

1. Incline la base del reposapiés con el mando del operador.
2. Afloje y extraiga los tornillos (2).
3. Ajuste la altura de los soporte para pantorrillas hasta una posición cómoda.
4. Volver a atornillar los tornillos.

3.2.8. Anchura de los soporte para pantorrillas

Ajuste la anchura de los soporte para pantorrillas de la siguiente manera (dos posiciones diferentes en una distancia de 15 mm):

1. Incline la base del reposapiés con el mando del operador.
2. Afloje los tornillos (1) situados justo debajo de los soporte para pantorrillas.

3. Ajuste la anchura de los soporte para pantorrillas hasta una posición cómoda.
4. Volver a atornillar los tornillos.

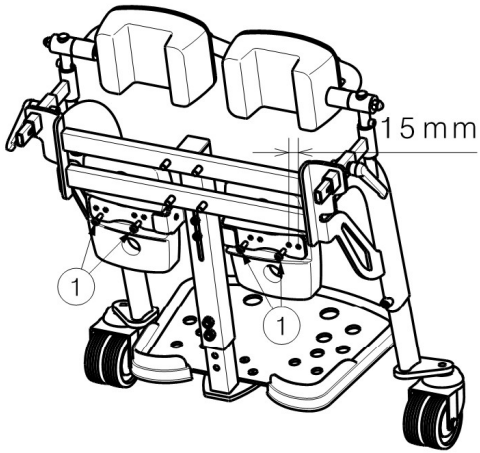

3.2.9. Ajuste la altura del soporte de rodillas

Ajuste la altura del soporte de rodillas de la siguiente manera (distancia de 60 mm, a intervalos de 20 mm):

1. Afloje los dos tornillos (1) de ambos lados.
2. Ajuste el soporte de rodillas a una altura cómoda colocando los tornillos en otro agujero. Compruebe que los dos tornillos están colocados a la misma altura.
3. Volver a atornillar los tornillos.

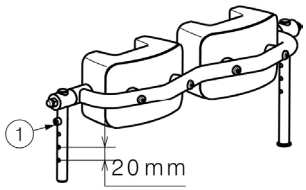

3.2.10. Ruedas de soporte

⚠ AVISO

Riesgo de lesiones

- Asegúrese de apretar correctamente las ruedas de soporte antes de usar la silla de ruedas.
- Asegúrese que las ruedas de soporte están en contacto con el suelo y están a la misma altura.

Las ruedas de soporte se pueden ajustar en 6 posiciones diferentes (distancia de: 100 mm a intervalos de 20 mm):

1. Afloje el tornillo de cabeza hexagonal (1).
2. Ajuste las ruedas de soporte (2) a la altura deseada.
3. Vuelva a apretar el tornillo de cabeza hexagonal (1) correctamente.

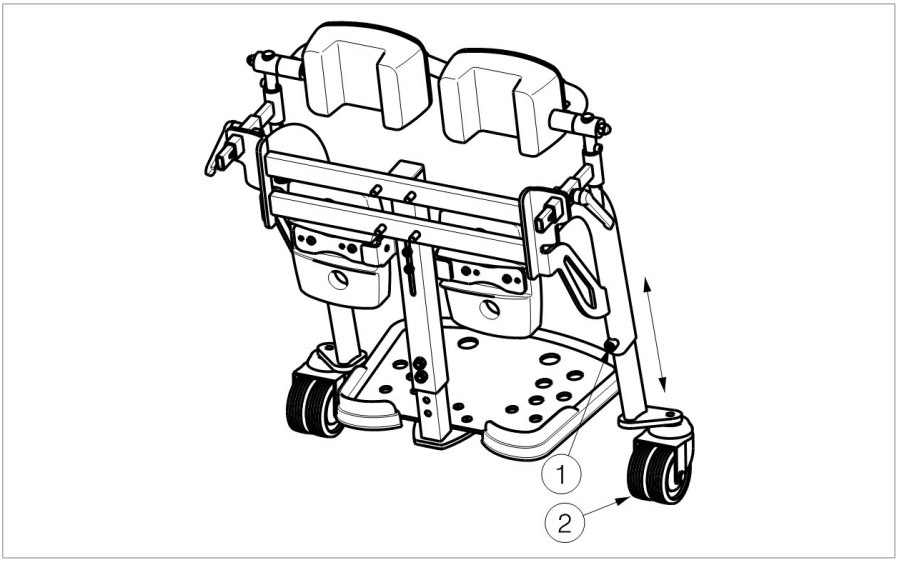

3.3. Cambiar las baterías

PRECAUCIÓN

Riesgo de lesiones o daños

- Las baterías sólo deben sustituirlas personal debidamente cualificado.
- No entrar en contacto con el ácido de las baterías.
- Sustituir las baterías en un cuarto bien ventilado.
- Asegurarse de que los orificios de ventilación de la carcasa de la batería esté libre de suciedad.
- Antes de cargar las baterías, leer las instrucciones de carga en el manual de usuario.
- No colocar los dedos entre las baterías y su carcasa.

Sustituir ambas baterías a la vez y con el mismo tipo de batería usado en la silla de ruedas. Si esto no es posible, contactar con el centro Vermeiren más cercano.

1. Apagar la silla de ruedas.
2. Retire la tapa frontal de la batería quitando los dos tornillos en la parte superior y el tornillo en la parte inferior.
3. Mueva a un lado la placa con el módulo de alimentación aflojando y quitando los tornillos en las esquinas superiores. Ahora puede alcanzar las baterías.

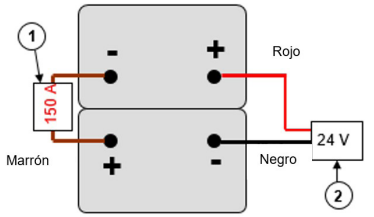

Conexiones de la batería

1. Fusible
2. Enchufe (sistema electrónico)

3.4. Cambiar ruedas o neumáticos

⚠ PRECAUCIÓN

Riesgo de lesiones o daños

- Asegurarse de que se ha liberado todo el aire del neumático antes de retirarlo.
- Utilizar un bloque de madera y un gato para izar la silla de ruedas. Colocar el gato siempre debajo del bastidor inferior, nunca debajo de cualquier otra pieza.
- Asegurarse de que no queden atrapados el tubo interno, partes del cuerpo o cualquier otro objeto entre el neumático y la llanta.
- Llevar a cabo con cuidado para evitar dañar el aro.

1. Sustituir el tubo interno y, si fuera necesario, también el neumático.
2. Hinchar el neumático usando una herramienta de hinchado que cumpla las normativas vigentes y con un indicador de presión en «bar».
3. Asegurarse de que la presión es correcta; ver la indicación de presión en los neumáticos.

3.4.1. Ruedas motrices

ⓘ Si se tiene que sustituir un neumático, comprobar primero el tipo de neumático que se ha instalado. En caso de que el neumático tenga un dibujo simétrico, no intercambiar los neumáticos izquierdo y derecho.

1. Izar la rueda motriz del suelo usando un gato.
2. Retirar los tornillos Allen (24) y retirar la rueda de la brida.
3. Abrir la válvula del neumático y apretarla con cuidado para liberar el aire.
4. Aflojar los 5 tornillos que conectan ambas mitades del aro (en la mitad interna del aro).
5. Separar las mitades del aro y retirar el tubo interno del neumático.
6. Inflar parcialmente el tubo interno nuevo o reparado.
7. Insertar el tubo interno en el neumático.
8. Volver a colocar las dos mitades del aro en el neumático. Asegurarse de que la válvula del tubo sobresale de la apertura en el anillo.

9. Conectar las mitades del anillo con los tornillos Allen. Apretar con la mano.
10. Inflar el neumático hasta alcanzar la presión correcta, véase la indicación en el neumático.
11. Limpiar cualquier grasa u otro tipo de suciedad de la rosca de los 5 tornillos Allen de la brida. Aplicar adhesivo para tornillos (p. ej. Loctite) a estos tornillos.
12. Montar la rueda en la brida.
13. Bajar el gato.
14. Asegurarse de que ambos tornillos Allen estén bien fijados.

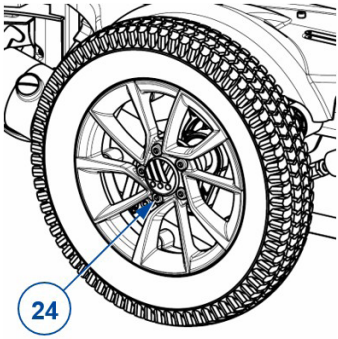

3.4.2. Ruedas de dirección

3.4.2.1. Desmontaje

1. Aflojar el tornillo en el eje de la rueda direccional (25) y retirarlo de la horquilla de la rueda direccional.
2. Liberar el aire de la rueda direccional presionando el perno de presión de la válvula ligeramente.
3. Aflojar los 5 tornillos que mantienen unida la llanta de aro partido (26).
4. Separar los lados de la llanta.

3.4.2.2. Montaje

1. Insertar el tubo interno parcialmente lleno en el neumático.
2. Conectar los dos lados de la llanta por los neumáticos y utilizar los 5 tornillos conectores para unir la llanta (26).
3. Asegurarse de que la válvula sobresale del orificio de la válvula de la llanta.
4. Volver a colocar la rueda en la horquilla de la rueda delantera (25) e inflarla.

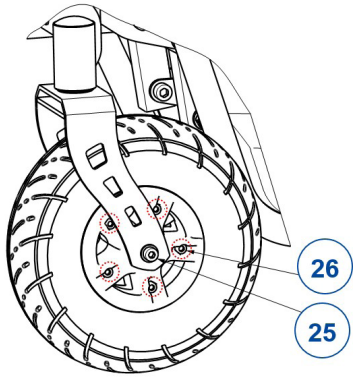

Spis treści

Wstęp **112**

1. Niniejszy produkt **114**

2. Zakres dostawy **115**

3. Montaż i regulacja **116**

3.1. Narzędzia 117
3.2. Regulacja wózka inwalidzkiego do użytkownika 117
3.3. Wymiana akumulatora 125
3.4. Wymiana kół i opon 126

Wstęp

Celem niniejszej instrukcji instalacji jest pomoc w instalacji i naprawach elektrycznego wózka inwalidzkiego. Proszę ją dokładnie przeczytać. Jeżeli wciąż mają Państwo pytania związane z niniejszą instrukcją, proszę niezwłocznie skontaktować się z firmą Vermeiren.

Informacje zamieszczone w niniejszej instrukcji mają zastosowanie do następującego wózka inwalidzkiego (następujących wózków inwalidzkich):

- Forest 3 SU

Ważna uwaga

Ilustracje produktu zamieszczone w instrukcji są wyłącznie poglądowe. Szczegóły prezentowanego produktu mogą się różnić od rzeczywistego produktu posiadanego przez użytkownika.

Dostępne informacje

W naszej witrynie internetowej http://www.vermeiren.com/ zawsze znajduje się najnowsza wersja informacji zamieszczonych w instrukcji. Prosimy regularnie odwiedzać witrynę, ponieważ możemy w niej zamieszczać zaktualizowane informacje.

Osoby z zaburzeniami wzroku mogą pobrać elektroniczną wersję niniejszej instrukcji i odsłuchać ją przy użyciu oprogramowania zamieniającego tekst na mowę.

	Instrukcja obsługi Dla użytkownika i wyspecjalizowanego sprzedawcy
	Instrukcja użytkownika konsoli kierowniczej i ładowarki akumulatora. Dla użytkownika i wyspecjalizowanego sprzedawcy
	Instrukcje instalacji Dla wyspecjalizowanego sprzedawcy

	Podręcznik serwisowy do wózków inwalidzkich Dla wyspecjalizowanego sprzedawcy
	Rysunki części (zapasowych) Dla wyspecjalizowanego sprzedawcy
	Deklaracja zgodności WE

1. Niniejszy produkt

1. Oparcie
2. Podłokietniki
3. Poduszka podłokietnika
4. Konsola kierownicza
5. Siedzisko
6. Pas bezpieczeństwa
7. Pas piersiowy
8. Podnóżek
9. Płyty podnóżków
10. Koła skrętne (przednie koła)
11. Koła napędowe (tylne)
12. Zabezpieczenie kolanowe
13. Kółka antywywrotne
14. Silniki napędowe
15. Komora akumulatora
16. Światło przednie (opcjonalne)
17. Światło tylne (opcjonalne)

18. Zabezpieczenie przed przewróceniem
19. Tabliczka znamionowa

2. Zakres dostawy

Kolejne elementy stanowią część dostawy.

- Rama z podłokietnikami, konsola kierownicza, koła tylne i przednie, siedzenie i oparcie
- Podnóżki
- 1 płytę podnóżka (z zabezpieczeniem kolanowym/nożnym oraz kółka wspomagające)
- Pas piersiowy
- Akumulator
- Ładowarka akumulatora
- Narzędzia
- Instrukcja użytkownika następujących elementów:
  - wózek inwalidzki
  - Konsola kierownicza
  - Ładowarka akumulatora
- Opcje

Przed użyciem sprawdzić, czy żadnej części nie brakuje i czy żadna z nich nie jest uszkodzona.

Uwaga: podstawowa konfiguracja może się różnić w zależności od kraju europejskiego. Skontaktuj się z wyspecjalizowanym sprzedawcą.

3. Montaż i regulacja

⚠ UWAGA

Ryzyko obrażeń i uszkodzeń

- Należy stosować wyłącznie ustawienia opisane w tej instrukcji.
- Należy używać wyłącznie części opisanych w tej instrukcji.
- Należy używać wyłącznie oryginalnych części zapasowych i zamiennych zatwierdzonych przez Vermeiren.
- Osoby postronne nie mogą przebywać w pobliżu miejsca pracy.
- W miejscu montażu/demontażu należy utrzymywać czystość i porządek, aby zapobiec przewróceniu się pracownika, łóżka itp.
- Niewielkie części włożyć do pudełka lub torby.
- Podczas (de)montażu oraz obsługi wózka inwalidzkiego należy się upewnić, że żadne przedmioty ani części ciała nie zostaną uchwycone pomiędzy ruchomymi częściami. Należy zwracać szczególną uwagę na położenie kabli.
- Przed wykonaniem wszystkich regulacji mechanicznych wyłączyć wózek i upewnić się, że dźwignia wolnego koła jest w położeniu hamowania.
- Przed rozpoczęciem jazdy upewnić się, że wszystkie śruby są mocno dokręcone.
- Zmiany oprogramowania może przeprowadzać wyłącznie przeszkolony personel, który uwzględni uwarunkowania użytkownika i środowiska (stabilność, przyspieszenie, stosowanie w pomieszczeniach/na zewnątrz itp.).

ⓘ Prosimy zapoznać się z instrukcją tego wózka inwalidzkiego. Zwróć uwagę na szczegóły techniczne i ograniczenia przewidzianego zastosowania. Aby uzyskać więcej informacji, prosimy o kontakt z firmą Vermeiren.

3.1. Narzędzia

Aby zmontować/rozmontować i wyregulować wózek inwalidzki, potrzebne są następujące narzędzia:

- Klucz nr 10 do nr 13
- Klucz imbusowy 4, 5, 6
- Śrubokręt

3.2. Regulacja wózka inwalidzkiego do użytkownika

3.2.1. Głębokość siedziska

Dla wózka można ustawić 4 różne głębokości siedziska w zakresie od 75 mm (co 25 mm).

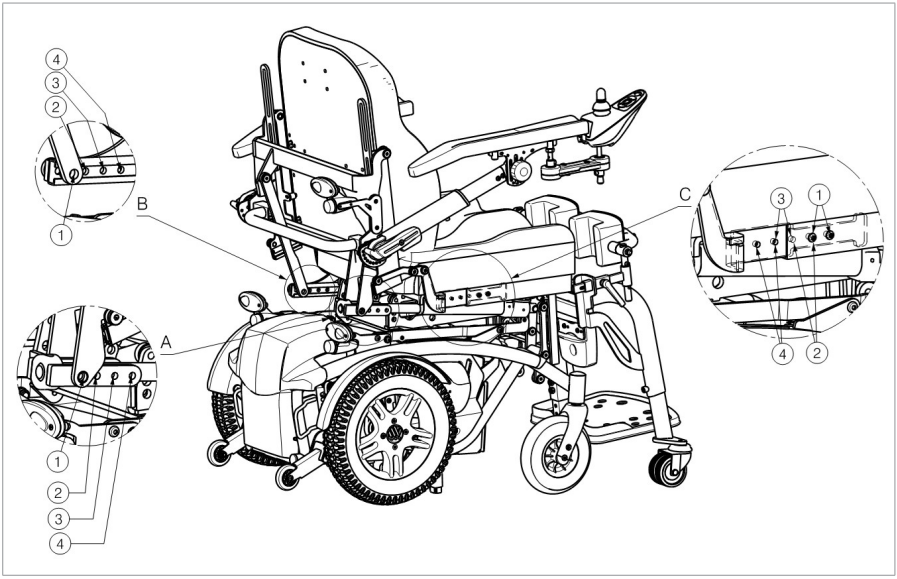

3.2.1.1. Element A: Regulacja silnika oparcia.

1. Odkręć śrubę od silnika oparcia.
2. Przesuń silnik do przodu lub do tyłu do pożądanej przez ciebie pozycji. Upewnij się że odpowiednie otwory nachodzą na siebie i że można w nich bezpiecznie umieścić śrubę
3. Mocno dokręcić śrubę z łbem gniazdowym.

3.2.1.2. Element B: Regulacja teleskopowej prowadnicy.

1. Odkręć śrubę od teleskopowej prowadnicy.
2. Przesuń teleskopowe szyny do tyłu lub do przodu do uzyskania pożądanego położenia i do momentu, aż odpowiednie otwory pokryją się ze sobą, tak aby można było przełożyć śruby mocujące
3. Mocno dokręcić śrubę z łbem gniazdowym.

3.2.1.3. Element C: Zmiana położenia ramy siedziska.

1. Poluzuj dwie śruby znajdujące się po obydwu stronach ramy.
2. Pociągnij siedziska do tyłu lub do przodu do momentu uzyskania żądanego położenia i do momentu, aż odpowiednie otwory będą znajdować się jeden nad drugim, aby można było przełożyć śruby mocujące przez ramę.
3. Mocno dokręcić śrubę z łbem gniazdowym.

Otwór	Głębokość siedziska
1	470 mm
2	445 mm
3	420 mm
4	395 mm

3.2.2. Szerokość między podłokietnikami

Ustaw szerokość podłokietnika zgodnie z poniższą instrukcją (płynna regulacja w zakresie 25 mm / po obu stronach):

1. Poluzować śrubę (1) znajdujące się w dolnej części oparcia.
2. Ustawić podłokietnik na wygodnej szerokości.
3. Upewnić się, że podłokietniki po obu stronach siedziska są identycznie ustawione.

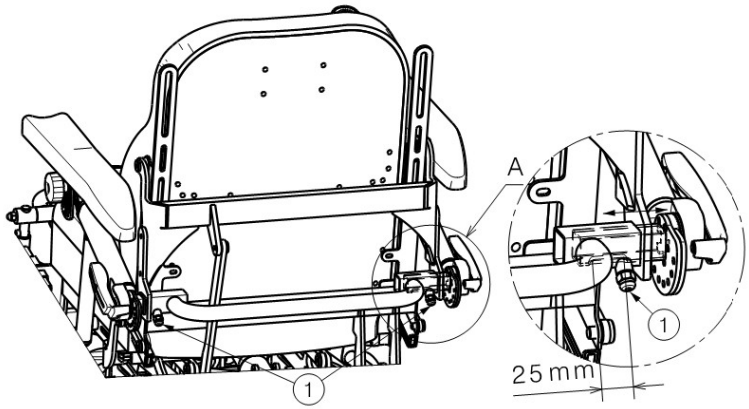

3.2.3. Długość podłokietnika

Teleskopowy podłokietnik ma 6 położeń:

1. Jeśli jest to konieczne, można przeciąć opaski zaciskowe, które mocują kabel zasilania konsoli.
2. Poluzować śrubę z łbem gniazdowym (33).
3. Wsunąć/wysunąć wewnętrzną rurę (34) na żądaną długość.
4. Włożyć śrubę z łbem gniazdowym (33) i mocno dokręcić.
5. Powtórz z drugim podłokietnikiem.
6. Sprawdzić, czy oba podłokietniki mają tę samą długość.
7. Sprawdzić, czy oba podłokietniki są mocno zamocowane.
8. Zamocować kabel za pomocą opasek zaciskowych.

3.2.4. Najniższe i najwyższe położenie kątowe podłokietnika

⚠ UWAGA

Ryzyko obrażeń

- Do dokręcenia podłokietnika zawsze używać dwóch śrub z łbem gniazdowym i dwóch otworów regulacyjnych. Nigdy nie przekraczać maksymalnego położenia kątowego (otworów).

Aby zmienić położenie krańcowe kąta obrotu:

1. Przytrzymać podłokietnik i wykręcić dwie śruby z łbem gniazdowym (35).
2. Obrócić podporę podłokietnika w zacisku zębatym (36).
3. Upewnić się, że otwory w wewnętrznej i zewnętrznej części zacisku pasują do siebie.
4. Ponownie włożyć dwie śruby z łbem gniazdowym i je dokręcić.
5. Powtórz z drugim podłokietnikiem.
6. Sprawdzić, czy oba podłokietniki mają te same położenia krańcowe.
7. Sprawdzić, czy oba zaciski zębate (36) są mocno zamocowane.

3.2.5. Konsola kierownicza

3.2.5.1. Mocowanie z lewej lub prawej strony

1. Rozciąć opaski zaciskowe, odłączyć kabel zasilania od konsoli kierowniczej.
2. Przytrzymać konsolę i jej podporę (3), odkręcając śrubę z łbem gniazdowym M6 (41).

3. Odkręcić nakrętkę sześciokątną (42) i zdemontować wał (43) z podłokietnika.
4. Zamontować wał (43) w drugim podłokietniku i przykręcić go nakrętką sześciokątną (42).
5. Zamontować podporę konsoli (3) za pomocą śruby z łbem gniazdowym (41) na wale (43).
6. Upewnić się, czy wszystkie połączenia są prawidłowo dokręcone.
7. Doprowadzić kabel i podłączyć go do konsoli kierowniczej.
8. Przy użyciu opasek zaciskowych przymocować kabel do tylnej części ramy wózka i podłokietnika. Upewnić się, że kabel jest wystarczająco długi, aby była możliwa regulacja podłokietnika i konsoli.

3.2.5.2. Wysokość konsoli kierowniczej

Zależnie od typu wału, dostępne są 2+4 lub 6+4 położenia wysokości konsoli kierowniczej:

1. Przytrzymać konsolę, odkręcając śrubę z łbem gniazdowym M6 (41).
2. Przesunąć podporę konsoli (3) w górę/w dół na wale (43) i dokręcić śrubę z łbem gniazdowym (41).
3. W razie konieczności dopasować wysokość konsoli na wale (45) w taki sam sposób i zablokować konsolę za pomocą śruby z łbem gniazdowym (44).
4. Upewnić się, czy wszystkie połączenia są prawidłowo dokręcone.
5. Doprowadzić kabel i podłączyć go do konsoli kierowniczej.

3.2.6. Wysokość podnóżka

⚠ OSTRZEŻENIE

Ryzyko obrażeń i uszkodzeń

- Przed użyciem wózka należy upewnić się, że płyta podnóżka została poprawnie dokręcona.
- Upewnić się, że podnóżki nie dotykają ziemi. Zachować minimalną bezpieczną wysokość 60 mm nad ziemią.

Ustaw wysokość płyta podnóżka zgodnie z poniższą instrukcją (7 różnych pozycji: w zakresie 156 mm: co 26 mm):

1. Odkręć i ściągnij śruby (1) i (2).
2. Ustaw płyte podnóżka na odpowiedniej wysokości.
3. Dokręcić śruby.

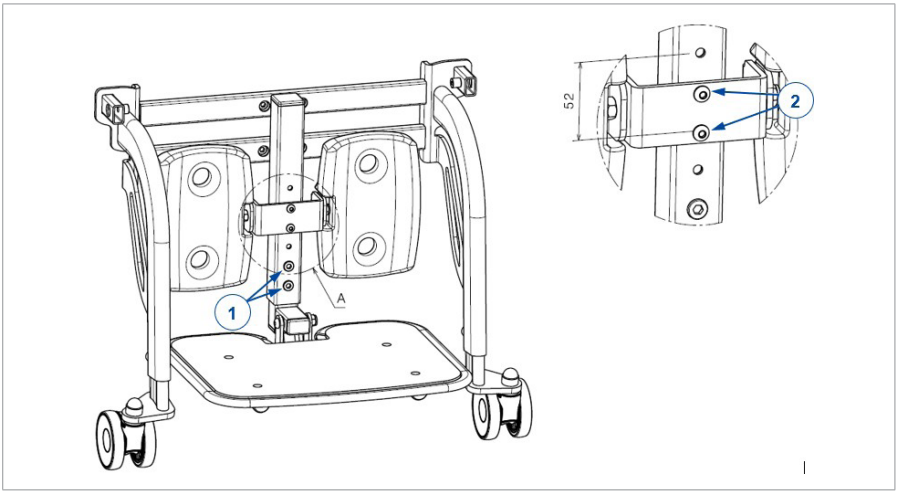

3.2.7. Wysokość podpórki pod łydkę

Ustaw wysokość podnóżka w następujący sposób (3 różnych pozycji: w zakresie 52 mm, co 26 mm):

1. Złap za mocowanie podnózka na środku.
2. Odkręć i ściągnij śruby (2).
3. Ustaw podnóżek na odpowiedniej wysokości.
4. Dokręcić śruby.

3.2.8. Regulacja szerokość podnóżka

Ustaw szerokość podnóżka zgodnie z poniższą instrukcją (2 różnych pozycji: w zakresie 15 mm):

1. Złap za mocowanie podnózka na środku.
2. Poluzuj śruby (1) zaraz poniżej podnóżka.
3. Ustaw podnóżek w odpowiednim szerokość.
4. Dokręcić śruby.

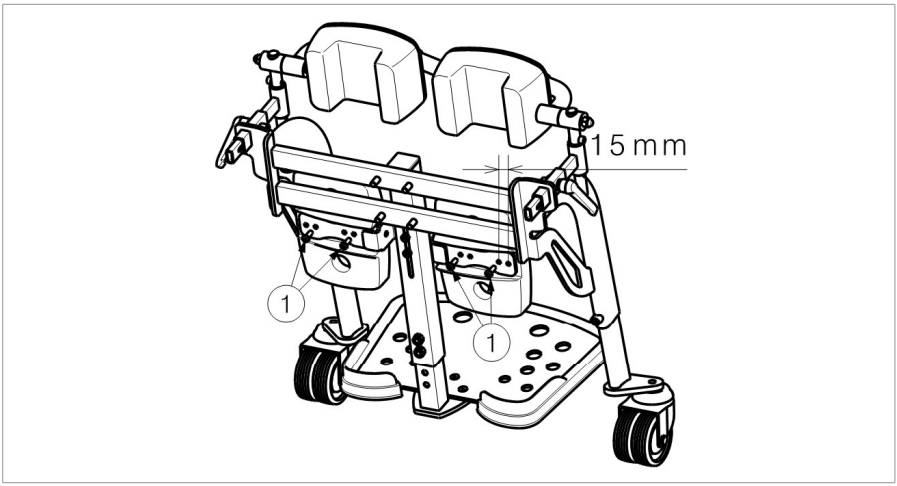

3.2.9. Regulacja wysokości zabezpieczenia kolanowego

Regulacja wysokości zabezpieczenie kolanowe (zakres 60 mm: skokowo co 20 mm):

1. Poluzuj dwie śruby (1) po obu stronach.
2. Ustaw ochraniacze kolan na odpowiedniej dla siebie wysokości poprzez umieszczenie dwóch srub w innym otworze. Upewnij się, że śruby są umieszczone na tej samej wysokości z każdej strony.
3. Dokręcić śruby.

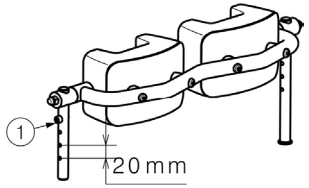

3.2.10. Kółka antywywrotne

⚠ OSTRZEŻENIE

Ryzyko obrażeń

- Przed użyciem wózka należy upewnić się, że wszystkie kołka wspomagające zostały poprawnie dokręcone.
- Upewnij się, że wszystkie kółka wspomagające dotykają podłoża oraz że są ustawione na takiej samej wysokości.

Kółka wspomagające można ustawić w 6 różnych pozycjach (zakres: 100 mm co 20 mm):

1. Poluzuj śruba z łbem sześciokatnym (1).
2. Ustaw kółka wspomagające (2) na odpowiedniej wysokości.
3. Ponownie dobrze dokręć śruba z łbem sześciokatnym (1).

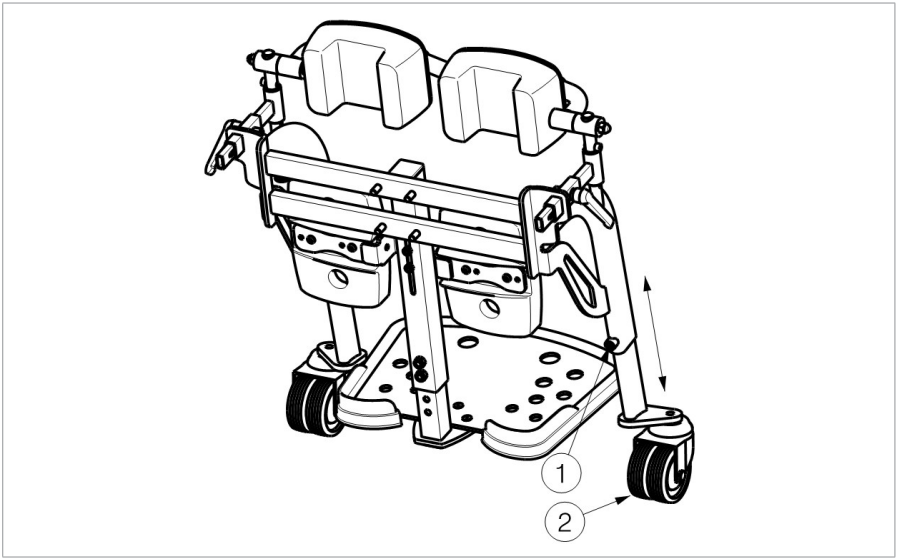

3.3. Wymiana akumulatora

UWAGA

Ryzyko obrażeń i uszkodzeń

- Akumulatory może wymieniać wyłącznie wyszkolony personel.
- Nie dotykać kwasu z akumulatorów.
- Akumulatory należy wymieniać w dobrze wentylowanym pomieszczeniu.
- Upewnić się, że otwory wentylacyjne w komorze akumulatora nie są zanieczyszczone.
- Przed rozpoczęciem ładowania akumulatorów przeczytać informacje na temat ładowania w instrukcji użytkownika.
- Nie wkładać palców między akumulator a obudowę akumulatora.

Wymieniać oba akumulatory jednocześnie, na modele takiego samego typu, jak zastosowane w wózku. Jeśli nie jest to możliwe, skontaktować się z najbliższą placówką Vermeiren.

1. Wyłączyć wózek.
2. Korzystając z dwóch gałek na górze osłony przedniej baterii, oraz jednej na dole ściągnij ją.
3. Poprzez poluźnienie i usunięcie śrub w górnych rogach płytki z modułem energetycznym, usuń ją. Możesz teraz swobodnie dostać sie do baterii.

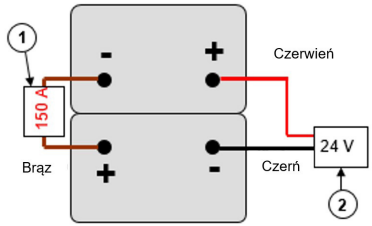	Podłączenia akumulatorów 1. Bezpiecznik topikowy 2. Wtyczka (układ elektroniczny)

3.4. Wymiana kół i opon

UWAGA

Ryzyko obrażeń i uszkodzeń

- Przed zdjęciem opony należy się upewnić, że zostało z niej usunięte całe powietrze.
- Do podniesienia wózka użyć drewnianego klocka i podnośnika. Zawsze umieszczać podnośnik pod dolną ramą. Nie wolno go umieszczać pod innymi częściami.
- Upewnić się, że pomiędzy oponą i obręczą nie dojdzie do zablokowania części ciała, dętki lub innych przedmiotów.
- Postępować ostrożnie, aby nie uszkodzić obręczy.

1. Wymienić dętkę, a w razie potrzeby również oponę.
2. Napompować oponę za pomocą pompki zgodnej z przepisami i ze wskazaniem ciśnienia w „bar”.
3. Upewnić się, że ciśnienie jest prawidłowe, patrz informacja o ciśnieniu na oponach.

3.4.1. Koła napędowe

Jeśli trzeba zmienić oponę, najpierw sprawdzić typ założonej opony. W przypadku opon z profilem liniowym nie zakładać opony lewej na prawe koło i na odwrót.

1. Podnieść koło napędzane z ziemi przy użyciu podnośnika.
2. Wykręcić śruby z łbem gniazdowym (24) i zdjąć koło z kołnierza.
3. Odkręcić wentyl i lekko go nacisnąć, aby spuścić powietrze.
4. Odkręcić 5 śrub, które łączą obie połowy obręczy (na wewnętrznej połowie obręczy).
5. Rozdzielić połowy obręczy i wyjąć dętkę z opony.
6. Lekko napompować nową lub załataną dętkę.
7. Włożyć dętkę do opony.
8. Umieścić obie połowy obręczy z powrotem na oponie. Upewnić się, że wentyl dętki wystaje przez otwór w obręczy.
9. Złączyć połowy obręczy za pomocą śrub z łbem gniazdowym. Dokręcić ręcznie.
10. Napompować oponę do odpowiedniego ciśnienia (patrz wskazanie ciśnienia na oponie).
11. Usunąć smar i inne zanieczyszczenia z gwintu 5 śrub z łbem gniazdowym. Nałożyć klej do gwintów (np. Loctite) na te śruby.
12. Zamontować koło na kołnierzu.
13. Opuścić podnośnik.
14. Upewnić się, że śruby z łbem gniazdowym są mocno dokręcone.

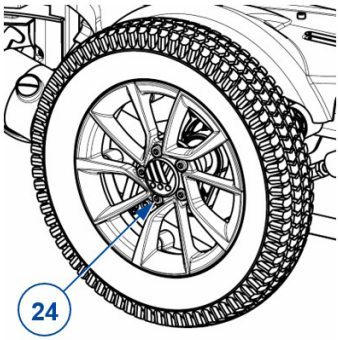

3.4.2. Koła skrętne

3.4.2.1. Demontaż

1. Poluzować śrubę na osi kierownicy (25) i wyjąć ją z widelca kierownicy.
2. Spuścić powietrze z koła kierującego, lekko naciskając trzpień w wentylu.
3. Poluzować 5 śrub, które przytrzymują dzieloną obręcz (26).
4. Następnie rozsunąć boki obręczy.

3.4.2.2. Montaż

1. Włożyć lekko napompowaną dętkę do opony.
2. Połączyć obie strony obręczy przez opony i użyć 5 śrub łączących, aby skręcić obręcz (26).
3. Upewnić się, że zawór wystaje z otworu zaworu w obręczy.
4. Umieścić koło z powrotem w widelcu przedniego koła (25) i napompować.

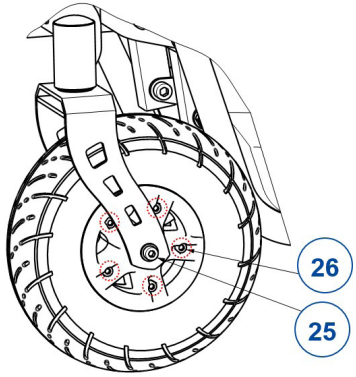

Obsah

Předmluva **130**

1. Tento výrobek **132**

2. Rozsah dodávky **133**

3. Montáž a seřízení **134**

3.1. Nástroje 134
3.2. Seřízení invalidního vozíku pro uživatele 135
3.3. Výměna baterie 143
3.4. Výměna kol nebo pneumatik 144

Předmluva

Tento návod k instalaci slouží k tomu, aby vám pomáhal s instalací a opravami tohoto elektrického invalidního vozíku. Řádně si jej přečtěte. Máte-li po přečtení tohoto návodu nějaké dotazy, obraťte se bez obav na společnost Vermeiren.

Informace v tomto návodu platí pro všechny následující invalidní vozíky:

- Forest 3 SU

Důležitá poznámka

Obrázky výrobku slouží pouze k upřesnění pokynů. Detaily výrobku na obrázcích se mohou od daného výrobku lišit.

Dostupné informace

Nejnovější verzi informací z tohoto návodu vždy naleznete na našich webových stránkách http://www.vermeiren.com/. Tyto webové stránky pravidelně navštěvujte pro případné aktualizace.

Osoby se zrakovým postižením si mohou stáhnout elektronickou verzi tohoto návodu, kterou jim může přečíst softwarová aplikace text-to-speech.

	Návod k obsluze Pro uživatele a odborného prodejce
	Návod k obsluze pro příslušnou ovládací konzolu a nabíječku baterií. Pro uživatele a odborného prodejce
	Návod k instalaci Pro odborného prodejce
	Servisní příručka pro invalidní vozíky Pro odborného prodejce
	Výkresy (náhradních) dílů Pro odborného prodejce

	Prohlášení o shodě (ES)

1. Tento výrobek

1. Zádová opěrka
2. Loketní opěrky
3. Područky
4. Ovládací konzola
5. Sedadlo
6. Bezpečnostní pás
7. Hrudní pás
8. Nožní opěrka
9. Stupačky
10. Řídicí kola (přední kola)
11. Hnací kola (zadní kola)
12. Kolenní chránič
13. Podpěrná kolečka
14. Hnací motory
15. Prostor pro baterie
16. Přední světlo (volitelné)
17. Zadní světlo (volitelné)

18. Prevence převrácení
19. Identifikační štítek

2. Rozsah dodávky

Součástí dodávky jsou následující položky.

- rám s loketními opěrkami, ovládací panel, zadní a přední kola, sedadlo a opěradlo
- Podnožky
- 1 x stupačky (vč. chrániče kolen/nohou a podpěrných koleček)
- Hrudní pás
- Baterie
- Nabíječka baterií
- Nástroje
- Návod k obsluze pro:
  – Invalidní vozík
  – Ovládací konzola
  – Nabíječka baterií
- Doplňky

Před použitím zkontrolujte, že nic nechybí a že nejsou žádné výrobky poškozeny.

Poznámka: základní konfigurace se může v různých evropských zemích lišit. Obraťte se na odborného prodejce.

3. Montáž a seřízení

POZOR

Riziko zranění či poškození

- Používejte pouze nastavení popsaná v tomto návodu.
- Používejte pouze díly popsané v tomto návodu.
- Používejte pouze originální náhradní díly schválené společností Vermeiren.
- Zajistěte, aby na pracoviště nevstupovaly jiné než oprávněné osoby.
- V oblasti sestavení/rozložení udržujte čistotu a pořádek, aby nedošlo k pádu.
- Všechny malé díly uložte do krabice nebo sáčku.
- Při (de)montáži a provozu invalidního vozíku musíte zajistit, aby se mezi díly neskříply žádné předměty ani části těla. Věnujte pozornost zejména poloze kabelů.
- Před prováděním jakýchkoliv mechanických seřízení invalidní vozík vypněte a zkontrolujte, že se páčka volnoběhu nachází v zabrzděné poloze.
- Před jízdou ověřte, že jsou všechny šrouby řádně utaženy.
- Změny softwaru smí provádět pouze zkušený personál a s ohledem na uživatele a prostředí (stabilita, zrychlení, uvnitř/venku atd.).

Přečtěte si návod k obsluze tohoto invalidního vozíku. Uvědomte si technické údaje a limity zamýšleného použití. Pro další informace se obraťte na společnost Vinterno.

3.1. Nástroje

Pro (de)montáž a seřízení invalidního vozíku jsou potřeba následující nástroje:

- Klíč č. 10 až č. 13
- Inbusový klíč č. 4, 5 a 6
- šroubovák,

3.2. Seřízení invalidního vozíku pro uživatele

3.2.1. Hloubky sedadla

U invalidního vozíku je možné nastavit 4 různých hloubek sedadla v rozsahu 75 mm (kroky po 25 mm).

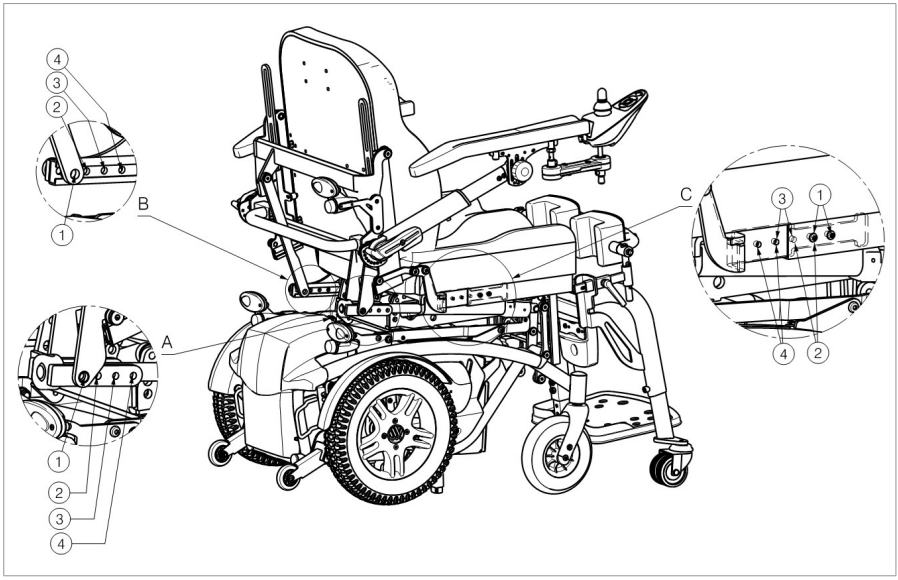

3.2.1.1. Detail A: Nastavení motoru zádové opěrky.

1. Povolte šroub z motoru zádové opěrky.
2. Posuňte motor dozadu nebo dopředu do požadované polohy tak, aby se patřičné otvory překrývaly, aby se do otvoru mohly prostrčit zajišťovací šrouby.
3. Znovu utáhněte šroub s vnitřním šestihranem.

3.2.1.2. Detail B: Nastavení teleskopického vodicího prvku.

1. Povolte šroub na teleskopickém vodicím prvku.
2. Posuňte teleskopický vodicí prvek dozadu nebo dopředu do požadované polohy tak, aby se patřičné otvory překrývaly, aby se do otvoru mohly prostrčit zajišťovací šrouby.
3. Znovu utáhněte šroub s vnitřním šestihranem.

3.2.1.3. Detail C: Posunutí rámu sedadla.

1. Povolte dva šrouby po stranách rámu.
2. Posuňte sedadlo více dozadu či dopředu do požadované polohy za účelem překrytí příslušných otvorů, aby se rámem mohly prostrčit fixační šrouby.
3. Znovu utáhněte šroub s vnitřním šestihranem.

Díra	Hloubky sedadla
1	470 mm
2	445 mm
3	420 mm
4	395 mm

3.2.2. Šířka mezi loketními opěrkami

Postup nastavení šířky loketních opěrek (rozsah 25 mm: plynule / na každé straně):

1. Uvolněte šroub (1) na zadní straně invalidního vozíku těsně pod rámem sedadla.
2. Nastavte loketní opěrku na pohodlnou šířku.
3. Ověřte, že jsou loketní opěrky na obou stranách sedadla ve stejné poloze.

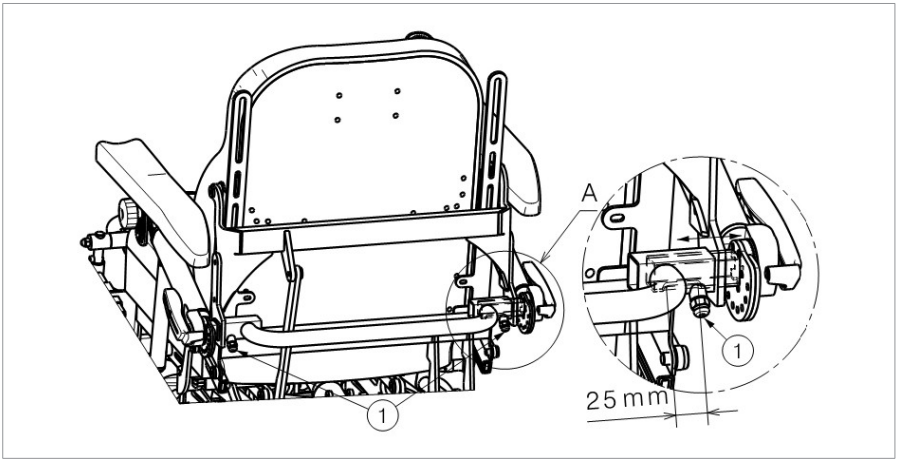

3.2.3. Délka loketní opěrky

Teleskopickou loketní opěrku lze následujícím způsobem nastavit do 6 pozic:

1. V případě potřeby přeřízněte kabelové pásky, které drží napájecí kabel konzoly.
2. Povolte šroub s vnitřním šestihranem (33).
3. Posunujte vnitřní trubku (34) dovnitř/ven, až dosáhnete požadované délky.
4. Vložte šroub s vnitřním šestihranem (33) a řádně utáhněte.
5. Postup zopakujte pro druhou loketní opěrku.
6. Zkontrolujte, že mají obě loketní opěrky stejnou délku.
7. Zkontrolujte, že jsou obě loketní opěrky pevně utaženy.
8. Kabely stáhněte kabelovými páskami.

3.2.4. Nejnižší a nejvyšší nakloněná poloha loketních opěrek

⚠ POZOR

Riziko zranění

- Pro utažení loketních opěrek vždy používejte dva šrouby s vnitřním šestihranem a dva nastavovací otvory. Nikdy nenastavujte větší sklon (otvory).

Změna koncové polohy úhlu otáčení:

1. Podržte loketní opěrku a vymontujte dva šrouby s vnitřním šestihranem (35).
2. Otáčejte podpěrou loketní opěrky v ozubeném úchytu (36).
3. Zkontrolujte zákryt otvorů vnitřní a vnější části úchytu.
4. Znovu vložte dva šrouby s vnitřním šestihranem a utáhněte.
5. Postup zopakujte pro druhou loketní opěrku.
6. Zkontrolujte, že mají obě loketní opěrky stejnou koncovou polohu.
7. Zkontrolujte, že jsou oba ozubené úchyty (36) pevně utaženy.

3.2.5. Ovládací konzola

3.2.5.1. Levá nebo pravá montážní poloha

1. Přeřízněte kabelové pásky a odpojte napájecí kabel od ovládací konzoly.
2. Při odmontovávání šroubu s vnitřním šestihranem M6 (41) držte ovládání za jeho podpěru (3).
3. Povolte šestihrannou matici (42) a odmontujte držadlo (43) z loketní opěrky.
4. Držadlo (43) namontujte na jinou loketní opěrku a zajistěte je šestihrannou maticí (42).
5. Namontujte podpěru ovládání (3) šroubem s vnitřním šestihranem (41) na držadlo (43).
6. Zkontrolujte správné dotažení všech spojů.
7. Natáhněte kabel a připojte jej k ovládací konzole.
8. Kabelovými páskami přivažte kabel zpět na pomocný rám invalidního vozíku a na loketní opěrku. Zkontrolujte, že je kabel dostatečně dlouhý, aby umožňoval nastavení loketní opěrky a konzoly.

3.2.5.2. Výška ovládacího konzola

Výšku ovládací konzoly lze podle typu hřídele nastavovat do 2+4 poloh, nebo 6+4 poloh:

1. Při odmontovávání šroubu s vnitřním šestihranem M6 (41) přidržujte ovládání.
2. Pohybujte podpěrou ovládání (3) po držadle (43) nahoru a dolů a namontujte šroub s vnitřním šestihranem (41).
3. Stejně v případě potřeby nastavte výšku konzoly na držadle (45) a zjistěte šroubem s vnitřním šestihranem (44).
4. Zkontrolujte správné dotažení všech spojů.
5. Natáhněte kabel a připojte jej k ovládací konzole.

3.2.6. Výška stupátka

⚠ VAROVÁNÍ

Riziko zranění či poškození

- Před použitím invalidního vozíku se ujistěte, že jsou stupačky řádně zajištěné.
- Ověřte, že se nožní opěrky nedotknou země. Udržujte min. bezpečnou vzdálenost 60 mm nad zemí.

Nastavení výšky stupaček (7 různých poloh, rozsah 156 mm: krok 26 mm):

1. Odšroubujte šrouby (1) a (2).
2. Nastavte stupačky do požadované výšky.
3. Opět utáhněte šrouby.

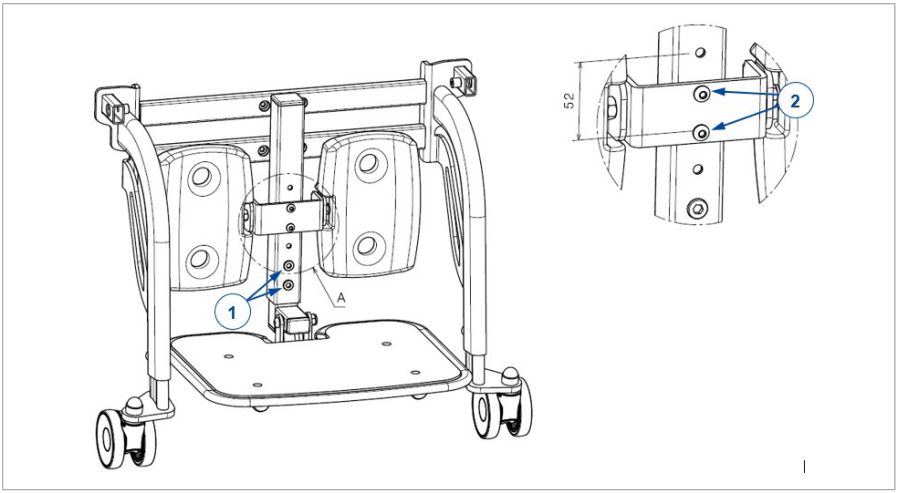

3.2.7. Výška lýtkové opěrky

Postup nastavení výšky lýtkové opěrky (3 různých poloh, rozsah 52 mm: krok 26 mm):

1. Na ovládacím panelu sklopte stupačky.
2. Odšroubujte šrouby (2).
3. Nastavte lýtkové opěrky do pohodlné výšky.
4. Opět utáhněte šrouby.

3.2.8. Nastavení šířky lýtkové opěrky

Nastavení šířky lýtkové opěrky as follow (2 různé polohy v rozsahu 15 mm):

1. Na ovládacím panelu sklopte stupačky.
2. Povolte šrouby (1) těsně pod lýtkové opěrky.
3. Nastavte lýtkové opěrky na pohodlnou šířku.
4. Opět utáhněte šrouby.

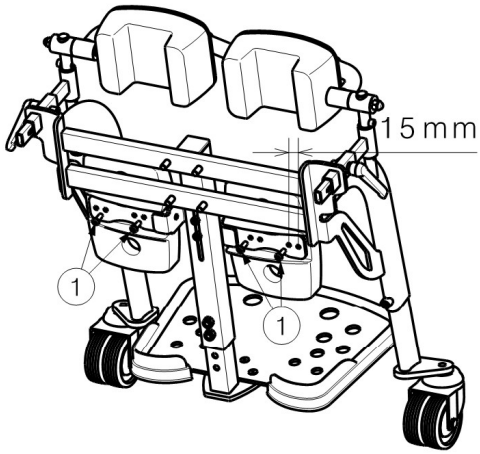

3.2.9. Nastavení výšky kolenního chrániče

Postup nastavení výšky kolenního chrániče (rozsah 60 mm: krok 20 mm):

1. Povolte dva šrouby (1) na obou stranách.
2. Nastavte kolenní chránič do pohodlné výšky umístěním dvou šroubů do jiných otvorů. Ujistěte se, že se šrouby na obou stranách nachází v otvorech ve stejné výšce.
3. Opět utáhněte šrouby.

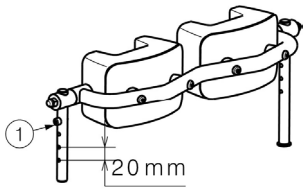

3.2.10. Podpěrná kolečka

⚠ VAROVÁNÍ

Riziko zranění

- Před použitím invalidního vozíku se ujistěte, že jsou podpěrná kolečka řádně zajištěna.
- Ujistěte se, že podpěrná kolečka spočívají na zemi a nachází se ve stejné výšce.

Podpěrná kolečka je možné nastavit v 6 různých polohách (rozsah 100 mm: krok 20 mm):

1. Povolte šroub s vnitřním šestihranem (1).
2. Nastavte podpěrné kolečko (2) do požadované výšky.
3. Utáhněte šroub se šestihranným vybráním hlavy (1).

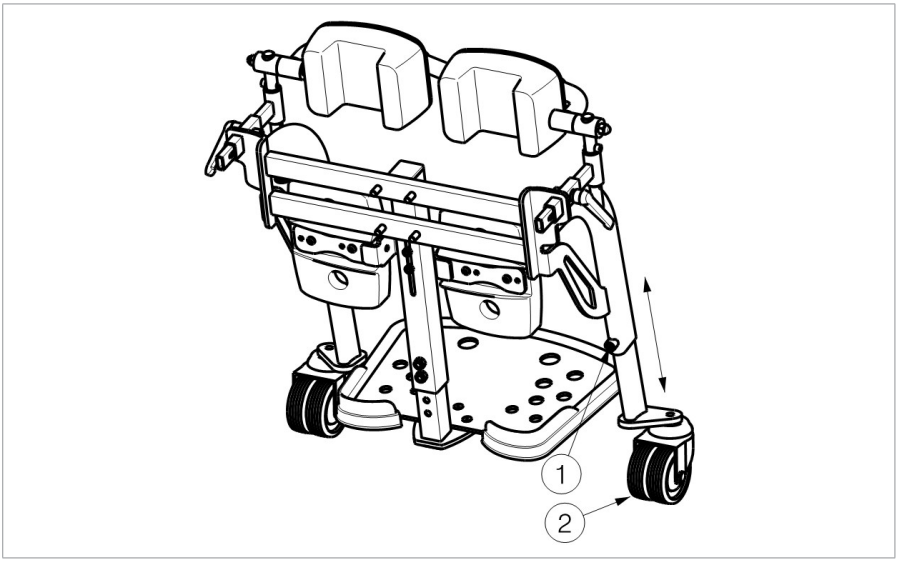

3.3. Výměna baterie

POZOR

Riziko zranění či poškození

- Baterie smějí být vyměněny pouze vyškoleným personálem.
- Vyvarujte se kontaktu s kyselinou z baterií.
- Baterie měňte pouze v dobře větraném prostoru.
- Zkontrolujte, že ventilační otvory krytu baterie nejsou zaneseny žádnými nečistotami.
- Před nabíjením baterií si nejprve v návodu k obsluze přečtěte pokyny pro nabíjení.
- Nedávejte prsty mezi baterie a prostor pro baterie.

Vyměňte obě baterie současně a nahraďte je stejným typem používaným v invalidním vozíku. Nebude-li to možné, kontaktujte nejbližší pobočku Vermeiren.

1. Vypněte invalidní vozík.
2. Sejměte přední kryt baterie odstraněním dvou knoflíků nahoře a jednoho knoflíku dole.
3. Odsuňte desku s napájecím modulem povolením a odstraněním šroubů v horních rozích. Nyní se dostanete k bateriím.

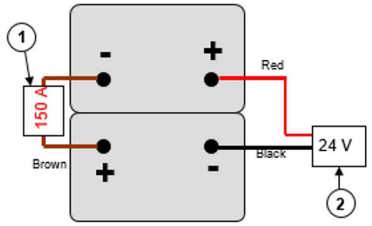

Zapojení baterií

1. Pojistka
2. Přípojka (elektronický systém)

3.4. Výměna kol nebo pneumatik

POZOR

Riziko zranění či poškození

- Před výměnou ověřte, že je z pneumatiky vypuštěn veškerý vzduch.
- Invalidní vozík zdvihněte pomocí dřevěného špalku a zvedáku. Zvedák vždy umístěte pod spodní rám, nikdy pod jakoukoliv jinou část.
- Zkontrolujte, že se žádné části těla, duše ani jiné předměty nezachytily mezi pneumatiku a ráfek.
- Postupujte opatrně, abyste nepoškodili ráfek.

1. Vyměňte duši a v případě potřeby i pneumatiku.
2. Nafoukněte pneumatiku nafukovacím zařízením, které je v souladu s nařízeními a ukazuje tlak v barech.
3. Zkontrolujte, že je tlak správný, viz označení tlaku na pneumatikách.

3.4.1. Hnací kola

Bude-li třeba vyměnit pneumatiky, nejprve zkontrolujte typ nasazených pneumatik. U pneumatik s liniovým vzorkem nezaměňujte levou a pravou pneumatiku.

1. Zvedákem zdvihněte hnací kolo ze země.
2. Vymontujte inbusové šrouby (24) a sejměte kolo z příruby.
3. Otevřete ventilek pneumatiky a jemně ji stlačte, abyste vypustili vzduch.
4. Povolte 5 šroubů spojujících obě poloviny ráfku (na vnitřní polovině ráfku).
5. Poloviny ráfku oddělte a vyjměte duši z pneumatiky.
6. Novou nebo opravenou duši částečně nafoukněte.
7. Vložte duši do pneumatiky.
8. Obě poloviny ráfku nasaďte zpět na pneumatiku. Ověřte, že ventilek duše vyčnívá ven z otvoru pro ventilek v ráfku.
9. Poloviny ráfků spojte šrouby s vnitřním šestihranem. Utáhněte rukou.
10. Pneumatiku nafoukněte na správný tlak, viz označení na pneumatice.
11. Odstraňte mazivo a jiné nečistoty ze závitu 5 inbusových šroubů. Na šrouby naneste závitové lepidlo (např. Loctite).
12. Kolo namontujte na přírubu.

13. Spusťte zvedák.
14. Zkontrolujte pevné dotažení šroubů s vnitřním šestihranem.

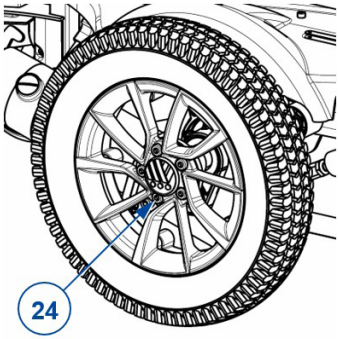

3.4.2. Řídicí kola

3.4.2.1. Demontáž

1. Uvolněte šroub na ose řídicího kola (25) a sejměte jej z řídicí vidlice.
2. Lehkým stisknutím přítlačného kolíku ve ventilku vypusťte vzduch z řídicího kola.
3. Uvolněte 5 šroubů, které drží dělený ráfek dohromady (26).
4. Nyní oddělte strany ráfku.

3.4.2.2. Sestavení

1. Vložte částečně nafouknutou duši do pneumatiky.
2. Spojte dvě strany ráfku vnitřkem pneumatiky a pomocí 5 spojovacích šroubů je přišroubujte k sobě (26).
3. Ověřte, že ventilek vyčnívá ven z otvoru pro ventilek v ráfku.
4. Vložte kolo zpět do přední vidlice (25) a nafoukněte jej.

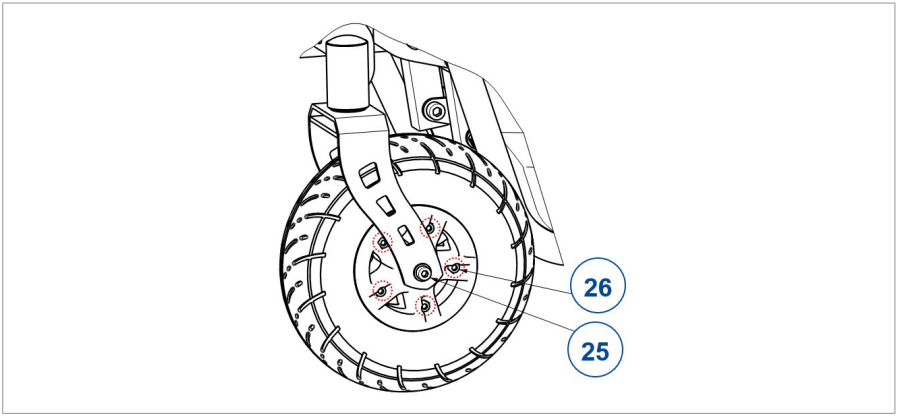
26
25

VERMEIREN GROUP
Vermeirenplein 1/15
2920 Kalmthout
Belgium
www.vermeiren.com

Version: D, 2025-06
Basic UDI-DI: 5415174122127Forest3SJK
All rights reserved, including translation.

VERMEIREN
we care for you